Образец по чл. 53, ал. 5 от НСГ

Изготвил: Стефан Жечев
Горски стражар
/име, фамилия,/ подпис: чл.59 от ззлд
дата: 17.10.19 г.
№ и дата на удостоверението за упражняване налесовъдска практика: 6393/27.04.2012

Одобрил: инж. Р.Радев
Зам.директор ДЛС Балчик
име, фамилия,/ подпис: чл.59 от ззлд
дата: 25.10.19г.
№ и дата на удостоверението за упражняване на лесовъдска практика: 7799/10.09.2012 г.

ТЕХНОЛОГИЧЕН ПЛАН № ....

За добив на дървесина от отдел: 17 л

На ТП ДЛС **Балчик**/*попълва се само за държавни гори*/

Община **Шабла** Землище **с.Твърдица**
имот с (кадастрален идентификатор/КВС) №....., /*попълва се само за недържавни гори*/

I. Схема за добив на дървесина от насаждението

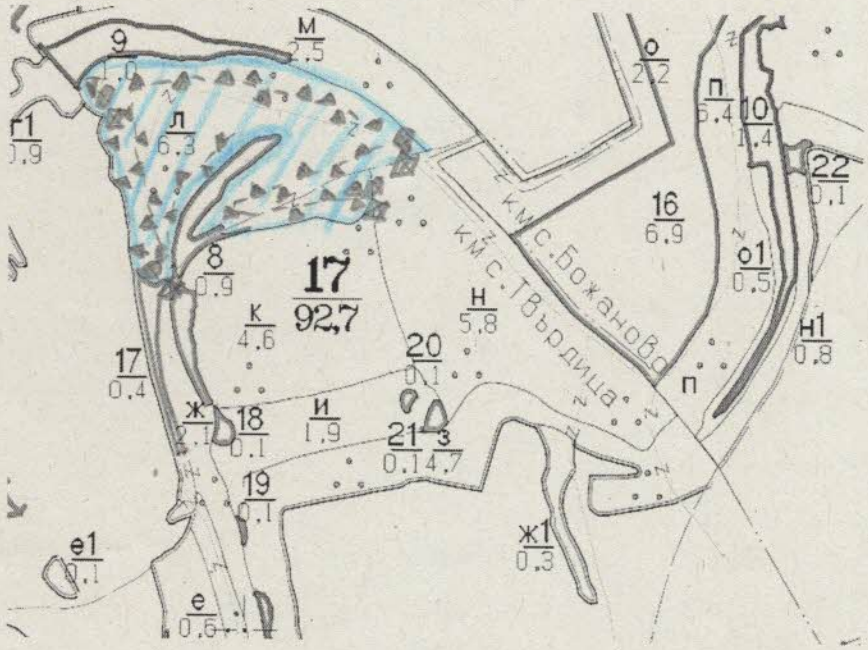

На схемата задължително се нанасят контурите на насаждението/имота, съществуващите и проектирани временни горски пътища, технологичните просеки, просеките за въжени линии, извозни пътища, временни складове както и връзката им със съществуващата автомобилна пътна мрежа.

II. Характеристика на насаждението

1.Вид на сечта пробирка;гола за гледичията 40%

Втори вид сеч ...../ интензивност .....%

2.Площ на подотдела 6.3 ха Размер на сечището 6.3 ха

3. Състав по план/програма глд4;плясс4;мхл1;кл1 действителен

5. Запас на 1 ха: с клони 710 куб.м/ха без клони 605 куб.м/ха

6. Среден наклон на терена 5 градуса

7. Очакван добив от маркираната дървесина 75 лежаща маса, куб.м.

дърв.вид / сортимент	глд			дърв.вид / сортимент	глд	яс			
едра				дребна					
средна				Дърва	74	1		вършина	11

8.Наличие и характеристика на подраста преди сечта (състав, възраст, средна височина, % на покритие)

.....

9. Средно извозно разстояние 50 м

10. Други характеристики на насаждението (токовища, сватбовища, надлесни дървета, сервитути, защитени територии, Натура 2000, защитени видове описани в доклада за гори с висока консервационна стойност, мъртва дървесина, вододайни зони, биологично разнообразие и др.)

III. Технологични указания

1. Дървесината в насаждението да се добива при спазване на технологичната схема по т. I

2. Сечта ще се извършва с (моторен трион, ръчно, машини; кастренето на отсечените стъбла се извършва: в сечище, на временен склад) .....**с моторен трион; кастрене и разкройване в сечището**

33. Извозът от сечището до временните складове ще се осъществява с **живот. сила**

на (цели стъбла, дълги/къси секции, сортименти, чипс и др.; с влачене по терена, изцяло натоварени)..... **на къси секции**

4. Проектирани нови горски автомобилни пътища съгласно Наредба 5 за строителството в горските територии без промяна на предназначението им: дължина .....м. широчина .....м.

5. Изграждане и ремонт на временни извозни горски пътища:

5.1 Тракторни – допустимо разстояние между тях .....м (не по-малко от 40 м), дължина .....м, широчина 4 м.

5.2 Коларски - разстояние между тях.....м (не по-малко от 40 м), дължина .....м, широчина ... м

6. Просеки за въжени линии: ..... бр.

допустимо разстояние между просеките ..... м., дължина ..... м., широчина ..... м.

7. Направа на технологични просеки .....бр.

допустимо разстояние между тях .....м., дължина .....м., широчина ..... м.

8. Изграждане на нови временни складове (бр., площ в ха) .....

9. Мерки за опазване на оставащите на корен дървета, подраста, младиняка и почвата .....да не се извозва чрез влачене по терена

10. Начини за почистване на сечището .....**чрез равномерно разхвърляне на вършината**

11. Други указания: **Да се опазват прилежащите имоти. Да не се извозва в кално време Да се изнасят битовите отпадъци от сечището извън горските територии до определените за това места.**

12. Всички операции по подготвителните и основните работи да се извършват съгласно изискванията на Правилника за здравословни и безопасни условия на труд в горите и правилата за противопожарна безопасност в горите.

ЗАПОЗНАТ с технологичния план: ...../попълва се след издаването на позволителн

чл.59 от ззлд

чл.59 от ззлд

Образец по чл. 53, ал. 5 от НСГ

Изготвил: Владинир Георгиев
Горски стражар
/име, фамилия,/ подпис: . чл.59 от ззлд
дата: 20.10.21
№ и дата на удостоверението за упражняване налесовъдска практика: 13772/09.05.2019

Одобрил: инж. Р.Радев
Зам.директор ДЛС Балчик
име, фамилия,/ подпис: чл.59 от ззлд .....
дата: 20.10.21
№ и дата на удостоверението за упражняване на лесовъдска практика: 7799/10.09.2012 г.

ТЕХНОЛОГИЧЕН ПЛАН № ....

За добив на дървесина от отдел: **2124** подотдел: **а**

На ТП ДЛС **Балчик**/*попълва се само за държавни гори*/

Община **Каварна** Землище **с. Шабла**
имот с (кадастрален идентификатор/КВС) №....., /*попълва се само за недържавни гори*/

I. Схема за добив на дървесина от насаждението

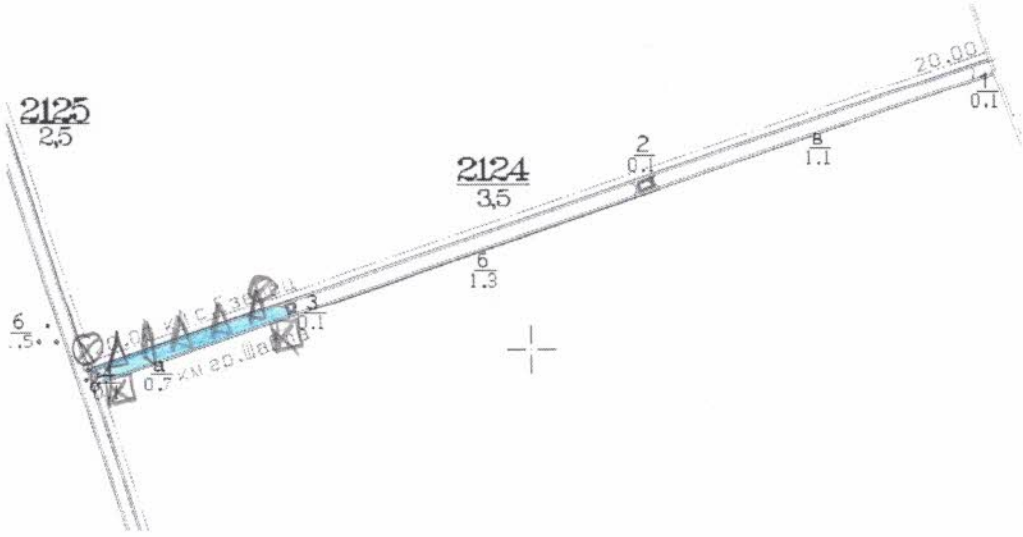

Легенда:
- **- депо за отпадъци**
- **- място за зареждане с ГСМ**
- ± ± ± ± проектирани коларски вр. извозни пътища
- »»»»» проектирани тракторни вр. извозни пътища
- - - - - - - съществуващи извозни пътища
- ▲ ▲ ▲ временен склад
- ======= съществуващ автомобилен път
- ^^^^^^^ технологична просека
- xxxxxx трасе на въжена линия
- =+=+=+= проектиран автомобилен път
- - Сечище

На схемата задължително се нанасят контурите на насаждението/имота, съществуващите и проектирани временни горски пътища, технологичните просеки, просеките за въжени линии, извозни пътища, временни складове както и връзката им със съществуващата автомобилна пътна мрежа.

II. Характеристика на насаждението

1.Вид на сечта **техническа** 100%

Втори вид сеч ...../ интензивност .....%

2.Площ на подотдела **0.7** ха Размер на сечището **0.7** ха

3. Състав по план/програма **ак10** действителен

5. Запас на 1 ха: с клони **65** куб.м/ха без клони 59 куб.м/ха

6. Среден наклон на терена **2** градуса

7. Очакван добив от маркираната дървесина **42** лежаща маса, куб.м.

дърв.вид / сортимент	ак			дърв.вид / сортимент	ак				
едра	0			дребна	2			върша	2
средна	8			Дърва	32				

8.Наличие и характеристика на подраста преди сечта (състав, възраст, средна височина, % на покритие)

.....

9. Средно извозно разстояние 50 м

10. Други характеристики на насаждението (токовища, сватбовища, надлесни дървета, сервитути, защитени територии, Натура 2000, защитени видове описани в доклада за гори с висока консервационна стойност, мъртва дървесина, вододайни зони, биологично разнообразие и др.)

III. Технологични указания

1. Дървесината в насаждението да се добива при спазване на технологичната схема по т. I

2. Сечта ще се извършва с (моторен трион, ръчно, машини; кастренето на отсечените стъбла се извършва: в сечище, на временен склад) .....с **моторен трион; кастрене и разкройване в сечището**

33. Извозът от сечището до временните складове ще се осъществява с **живот. сила**

на (цели стъбла, дълги/къси секции, сортименти, чипс и др.; с влачене по терена, изцяло натоварени)..... **на къси секции**

4. Проектирани нови горски автомобилни пътища съгласно Наредба 5 за строителството в горските територии без промяна на предназначението им: дължина .....м. широчина .....м.

5. Изграждане и ремонт на временни извозни горски пътища:

5.1 Тракторни – допустимо разстояние между тях .....м (не по-малко от 40 м), дължина .....м, широчина 4 м.

5.2 Коларски - разстояние между тях.....м (не по-малко от 40 м), дължина .....м, широчина ... м

6. Просеки за въжени линии: ..... бр.

допустимо разстояние между просеките ..... м., дължина ..... м., широчина ..... м.

7. Направа на технологични просеки .....бр.

допустимо разстояние между тях .....м., дължина .....м., широчина ..... м.

8. Изграждане на нови временни складове (бр., площ в ха) .....

9. Мерки за опазване на оставащите на корен дървета, подраста, младиняка и почвата .....да не се извозва чрез влачене по терена

10. Начини за почистване на сечището .....**чрез равномерно разхвърляне на вършината**

11. Други указания: **Да се опазват прилежащите имоти. Да не се извозва в кално време Да се изнасят битовите отпадъци от сечището извън горските територии до определените за това места.**

12. Всички операции по подготвителните и основните работи да се извършват съгласно изискванията на Правилника за здравословни и безопасни условия на труд в горите и правилата за противопожарна безопасност в горите.

ЗАПОЗНАТ с технологичния план: ...../попълва се след издаването на позволителното за сеч/

Лицето по чл. 108, ал. 2 от ЗГ, на което е издадено позволително за сеч **№**

.....

/ трите имена, подпис, дата - /

№ и дата на удостоверението за упражняване на лесовъдска практика:

Образец по чл. 53, ал. 5 от НСГ

Изготвил: Владинир Георгиев
Горски стражар
/име, фамилия,/ подпис: .. чл.59 от ззлд
дата: 20.10.21
№ и дата на удостоверението за упражняване налесовъдска практика: 13772/09.05.2019

Одобрил: инж. Р.Радев
Зам.директор ДЛС Балчик
име, фамилия,/ подпис: .... чл.59 от ззлд
дата: 20.10.21
№ и дата на удостоверението за упражняване на лесовъдска практика: 7799/10.09.2012 г.

ТЕХНОЛОГИЧЕН ПЛАН № ....

За добив на дървесина от отдел: **2124** подотдел: **б**

На ТП ДЛС **Балчик**/*попълва се само за държавни гори*/

Община **Каварна** Землище **с. Шабла**
имот с (кадастрален идентификатор/КВС) №....., /*попълва се само за недържавни гори*/

I. Схема за добив на дървесина от насаждението

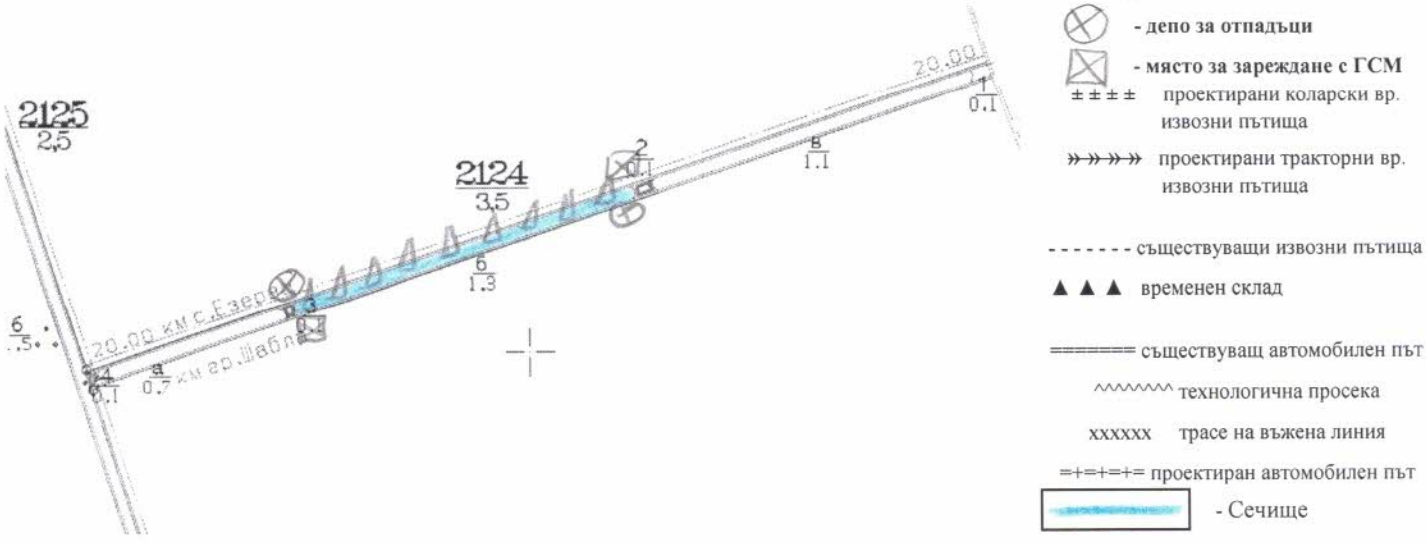

Легенда:
- **- депо за отпадъци**
- **- място за зареждане с ГСМ**
- ± ± ± ± проектирани коларски вр. извозни пътища
- »»»»» проектирани тракторни вр. извозни пътища
- - - - - - - съществуващи извозни пътища
- ▲ ▲ ▲ временен склад
- ======= съществуващ автомобилен път
- ^^^^^^^ технологична просека
- xxxxxx трасе на въжена линия
- =+=+=+= проектиран автомобилен път
- - Сечище

На схемата задължително се нанасят контурите на насаждението/имота, съществуващите и проектирани временни горски пътища, технологичните просеки, просеките за въжени линии, извозни пътища, временни складове както и връзката им със съществуващата автомобилна пътна мрежа.

II. Характеристика на насаждението

1.Вид на сечта **техническа** 100%

Втори вид сеч ...../ интензивност .....%

2.Площ на подотдела **1.3** ха Размер на сечището **1.3** ха

3. Състав по план/програма **ак10** действителен

5. Запас на 1 ха: с клони **65** куб.м/ха без клони 59 куб.м/ха

6. Среден наклон на терена **2** градуса

7. Очакван добив от маркираната дървесина **76** лежаща маса, куб.м.

дърв.вид / сортимент	ак			дърв.вид / сортимент	ак				
едра	**0**			дребна	**4**			върша	**4**
средна	**14**			Дърва	**58**				

8.Наличие и характеристика на подраста преди сечта (състав, възраст, средна височина, % на покритие)

.....

9. Средно извозно разстояние 50 м

10. Други характеристики на насаждението (токовища, сватбовища, надлесни дървета, сервитути, защитени територии, Натура 2000, защитени видове описани в доклада за гори с висока консервационна стойност, мъртва дървесина, вододайни зони, биологично разнообразие и др.)

III. Технологични указания

1. Дървесината в насаждението да се добива при спазване на технологичната схема по т. I

2. Сечта ще се извършва с (моторен трион, ръчно, машини; кастренето на отсечените стъбла се извършва: в сечище, на временен склад) .....с **моторен трион; кастрене и разкройване в сечището**

33. Извозът от сечището до временните складове ще се осъществява с **живот. сила**

на (цели стъбла, дълги/къси секции, сортименти, чипс и др.; с влачене по терена, изцяло натоварени)..... **на къси секции**

4. Проектирани нови горски автомобилни пътища съгласно Наредба 5 за строителството в горските територии без промяна на предназначението им: дължина .....м. широчина .....м.

5. Изграждане и ремонт на временни извозни горски пътища:

5.1 Тракторни – допустимо разстояние между тях .....м (не по-малко от 40 м), дължина .....м, широчина 4 м.

5.2 Коларски - разстояние между тях.....м (не по-малко от 40 м), дължина .....м, широчина ... м

6. Просеки за въжени линии: ..... бр.

допустимо разстояние между просеките ..... м., дължина ..... м., широчина ..... м.

7. Направа на технологични просеки .....бр.

допустимо разстояние между тях .....м., дължина .....м., широчина ..... м.

8. Изграждане на нови временни складове (бр., площ в ха) .....

9. Мерки за опазване на оставащите на корен дървета, подраста, младиняка и почвата .....да не се извозва чрез влачене по терена

10. Начини за почистване на сечището .....**чрез равномерно разхвърляне на вършината**

11. Други указания: **Да се опазват прилежащите имоти. Да не се извозва в кално време Да се изнасят битовите отпадъци от сечището извън горските територии до определените за това места.**

12. Всички операции по подготвителните и основните работи да се извършват съгласно изискванията на Правилника за здравословни и безопасни условия на труд в горите и правилата за противопожарна безопасност в горите.

ЗАПОЗНАТ с технологичния план: ...../попълва се след издаването на позволителното за сеч/

Лицето по чл. 108, ал. 2 от ЗГ, на което е издадено позволително за сеч **№**

.....

/ трите имена, подпис, дата - /

№ и дата на удостоверението за упражняване на лесовъдска практика:

Образец по чл. 53, ал. 5 от НСГ

Изготвил: Владинир Георгиев
Горски стражар
/име, фамилия,/ подпис: ….чл.59 от ззлд
дата: 20. 10. 21
№ и дата на удостоверението за упражняване налесовъдска практика: 13772/09.05.2019

Одобрил: инж. Р.Радев
Зам.директор ДЛС Балчик
име, фамилия,/ подпис: чл.59 от ззлд .....
дата: 20. 10. 21
№ и дата на удостоверението за упражняване на лесовъдска практика: 7799/10.09.2012 г.

ТЕХНОЛОГИЧЕН ПЛАН № ….

За добив на дървесина от отдел: **2124** подотдел: **в**

На ТП ДЛС **Балчик**/*попълва се само за държавни гори*/

Община **Каварна** Землище **с. Шабла**
имот с (кадастрален идентификатор/КВС) №……..., /*попълва се само за недържавни гори*/

I. Схема за добив на дървесина от насаждението

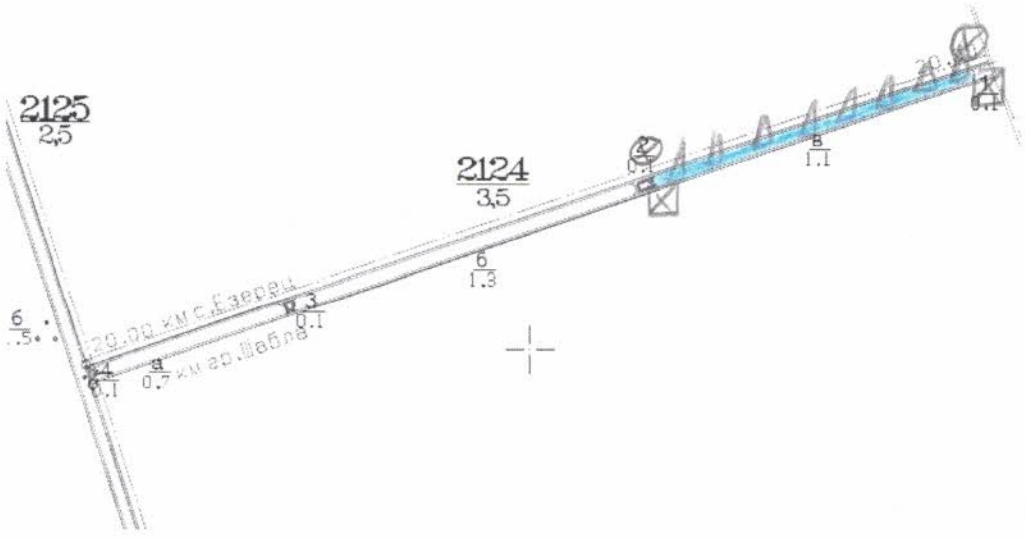

Легенда:
- **- депо за отпадъци**
- **- място за зареждане с ГСМ**
- ± ± ± ± проектирани коларски вр. извозни пътища
- »»»»» проектирани тракторни вр. извозни пътища
- - - - - - - съществуващи извозни пътища
- ▲ ▲ ▲ временен склад
- ======= съществуващ автомобилен път
- ^^^^^^^ технологична просека
- xxxxxx трасе на въжена линия
- =+=+=+= проектиран автомобилен път
- - Сечище

На схемата задължително се нанасят контурите на насаждението/имота, съществуващите и проектирани временни горски пътища, технологичните просеки, просеките за въжени линии, извозни пътища, временни складове както и връзката им със съществуващата автомобилна пътна мрежа.

II. Характеристика на насаждението

1.Вид на сечта **техническа** 100%

Втори вид сеч ...../ интензивност .....%

2.Площ на подотдела **1.1** ха Размер на сечището **1.1** ха

3. Състав по план/програма **ак10** действителен

5. Запас на 1 ха: с клони **65** куб.м/ха без клони 58 куб.м/ха

6. Среден наклон на терена **2** градуса

7. Очакван добив от маркираната дървесина **67** лежаща маса, куб.м.

дърв.вид / сортимент	ак			дърв.вид / сортимент	ак				
едра	0			дребна	3			върша	3
средна	12			Дърва	52				

8.Наличие и характеристика на подраста преди сечта (състав, възраст, средна височина, % на покритие)

.....

9. Средно извозно разстояние 50 м

10. Други характеристики на насаждението (токовища, сватбовища, надлесни дървета, сервитути, защитени територии, Натура 2000, защитени видове описани в доклада за гори с висока консервационна стойност, мъртва дървесина, вододайни зони, биологично разнообразие и др.)

III. Технологични указания

1. Дървесината в насаждението да се добива при спазване на технологичната схема по т. I

2. Сечта ще се извършва с (моторен трион, ръчно, машини; кастренето на отсечените стъбла се извършва: в сечище, на временен склад) .....**с моторен трион; кастрене и разкройване в сечището**

33. Извозът от сечището до временните складове ще се осъществява с **живот. сила**

на (цели стъбла, дълги/къси секции, сортименти, чипс и др.; с влачене по терена, изцяло натоварени)..... **на къси секции**

4. Проектирани нови горски автомобилни пътища съгласно Наредба 5 за строителството в горските територии без промяна на предназначението им: дължина .....м. широчина .....м.

5. Изграждане и ремонт на временни извозни горски пътища:

5.1 Тракторни – допустимо разстояние между тях .....м (не по-малко от 40 м), дължина .....м, широчина 4 м.

5.2 Коларски - разстояние между тях.....м (не по-малко от 40 м), дължина .....м, широчина ... м

6. Просеки за въжени линии: ..... бр.

допустимо разстояние между просеките ..... м., дължина ..... м., широчина ..... м.

7. Направа на технологични просеки .....бр.

допустимо разстояние между тях .....м., дължина .....м., широчина ..... м.

8. Изграждане на нови временни складове (бр., площ в ха) .....

9. Мерки за опазване на оставащите на корен дървета, подраста, младиняка и почвата .....да не се извозва чрез влачене по терена

10. Начини за почистване на сечището .....**чрез равномерно разхвърляне на вършината**

11. Други указания: **Да се опазват прилежащите имоти. Да не се извозва в кално време Да се изнасят битовите отпадъци от сечището извън горските територии до определените за това места.**

12. Всички операции по подготвителните и основните работи да се извършват съгласно изискванията на Правилника за здравословни и безопасни условия на труд в горите и правилата за противопожарна безопасност в горите.

ЗАПОЗНАТ с технологичния план: ...../попълва се след издаването на позволителното за сеч/

Лицето по чл. 108, ал. 2 от ЗГ, на което е издадено позволително за сеч **№**

.....

/ трите имена, подпис, дата - /

№ и дата на удостоверението за упражняване на лесовъдска практика:

Образец по чл. 53, ал. 5 от НСГ

Изготвил: Владинир Георгиев
Горски стражар
/име, фамилия,/ подпис: ..... чл.59 от ззлд
дата: 20.10.24
№ и дата на удостоверението за упражняване налесовъдска практика: 13772/09.05.2019

Одобрил: инж. Р.Радев
Зам.директор ДЛС Балчик
име, фамилия,/ подпис: ... чл.59 от ззлд .....
дата: 20.10.24
№ и дата на удостоверението за упражняване на лесовъдска практика: 7799/10.09.2012 г.

ТЕХНОЛОГИЧЕН ПЛАН № ....

За добив на дървесина от отдел: **2147** подотдел: **а**

На ТП ДЛС **Балчик**/*попълва се само за държавни гори*/

Община **Каварна** Землище **с. Пролез**
имот с (кадастрален идентификатор/КВС) №....., /*попълва се само за недържавни гори*/

I. Схема за добив на дървесина от насаждението

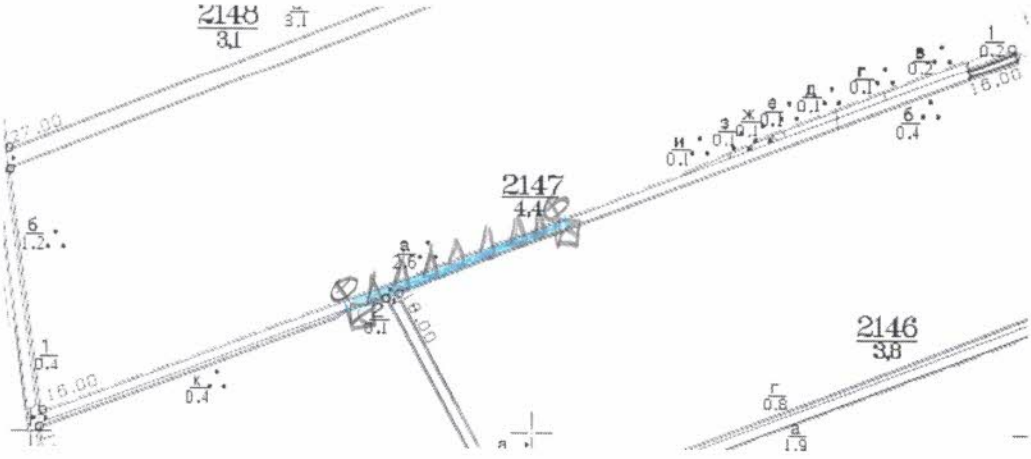

Легенда:
- **депо за отпадъци**
- **място за зареждане с ГСМ**
- ± ± ± ± проектирани коларски вр. извозни пътища
- »»»»» проектирани тракторни вр. извозни пътища
- - - - - - - съществуващи извозни пътища
- ▲ ▲ ▲ временен склад
- ======= съществуващ автомобилен път
- ^^^^^^^ технологична просека
- xxxxxx трасе на въжена линия
- =+=+=+= проектиран автомобилен път
- Сечище

На схемата задължително се нанасят контурите на насаждението/имота, съществуващите и проектирани временни горски пътища, технологичните просеки, просеките за въжени линии, извозни пътища, временни складове както и връзката им със съществуващата автомобилна пътна мрежа.

II. Характеристика на насаждението

1.Вид на сечта **техническа до 2ха** 100%

Втори вид сеч ...../ интензивност .....%

2.Площ на подотдела **2.6** ха Размер на сечището **0.6** ха

3. Състав по план/програма **глд10;мнжд10** действителен

5. Запас на 1 ха: с клони **163** куб.м/ха без клони **430** куб.м/ха

6. Среден наклон на терена **1** градуса

7. Очакван добив от маркираната дървесина **101** лежаща маса, куб.м.

дърв.вид / сортимент	глд	мжд		дърв.вид / сортимент	глд	мжд			
едра	**4**	**0**		дребна	**8**	**0**		върша	**4**
средна	**28**	**0**		Дърва	**56**	**5**			

8.Наличие и характеристика на подраста преди сечта (състав, възраст, средна височина, % на покритие)

.....

9. Средно извозно разстояние 50 м

10. Други характеристики на насаждението (токовища, сватбовища, надлесни дървета, сервитути, защитени територии, Натура 2000, защитени видове описани в доклада за гори с висока консервационна стойност, мъртва дървесина, вододайни зони, биологично разнообразие и др.)

III. Технологични указания

1. Дървесината в насаждението да се добива при спазване на технологичната схема по т. I

2. Сечта ще се извършва с (моторен трион, ръчно, машини; кастренето на отсечените стъбла се извършва: в сечище, на временен склад) .....**с моторен трион; кастрене и разкройване в сечището**

33. Извозът от сечището до временните складове ще се осъществява с **живот. сила**

на (цели стъбла, дълги/къси секции, сортименти, чипс и др.; с влачене по терена, изцяло натоварени)..... **на къси секции**

4. Проектирани нови горски автомобилни пътища съгласно Наредба 5 за строителството в горските територии без промяна на предназначението им: дължина .....м. широчина .....м.

5. Изграждане и ремонт на временни извозни горски пътища:

5.1 Тракторни – допустимо разстояние между тях .....м (не по-малко от 40 м), дължина .....м, широчина 4 м.

5.2 Коларски - разстояние между тях.....м (не по-малко от 40 м), дължина .....м, широчина ... м

6. Просеки за въжени линии: ..... бр.

допустимо разстояние между просеките ..... м., дължина ..... м., широчина ..... м.

7. Направа на технологични просеки .....бр.

допустимо разстояние между тях .....м., дължина .....м., широчина ..... м.

8. Изграждане на нови временни складове (бр., площ в ха) .....

9. Мерки за опазване на оставащите на корен дървета, подраста, младиняка и почвата .....да не се извозва чрез влачене по терена

10. Начини за почистване на сечището .....**чрез равномерно разхвърляне на вършината**

11. Други указания: **Да се опазват прилежащите имоти. Да не се извозва в кално време Да се изнасят битовите отпадъци от сечището извън горските територии до определените за това места.**

12. Всички операции по подготвителните и основните работи да се извършват съгласно изискванията на Правилника за здравословни и безопасни условия на труд в горите и правилата за противопожарна безопасност в горите.

ЗАПОЗНАТ с технологичния план: ...../попълва се след издаването на позволителното за сеч/

Лицето по чл. 108, ал. 2 от ЗГ, на което е издадено позволително за сеч **№**

.....

/ трите имена, подпис, дата - /

№ и дата на удостоверението за упражняване на лесовъдска практика:

Образец по чл. 53, ал. 5 от НСГ

Изготвил: Владинир Георгиев
Горски стражар
/име, фамилия,/ подпис: .
чл.59 от ззлд
дата: 20.10.21г.
№ и дата на удостоверението за упражняване налесовъдска практика: 13772/09.05.2019

Одобрил: инж. Р.Радев
Зам.директор ДЛС Балчик
чл.59 от ззлд
име, фамилия,/ подпис: .
дата: 20.10.21г.
№ и дата на удостоверението за упражняване на лесовъдска практика: 7799/10.09.2012 г.

ТЕХНОЛОГИЧЕН ПЛАН № ....

За добив на дървесина от отдел: **2147** подотдел: **б**

На ТП ДЛС **Балчик**/*попълва се само за държавни гори*/

Община **Каварна** Землище **с. Пролез**
имот с (кадастрален идентификатор/КВС) №....., /*попълва се само за недържавни гори*/

I. Схема за добив на дървесина от насаждението

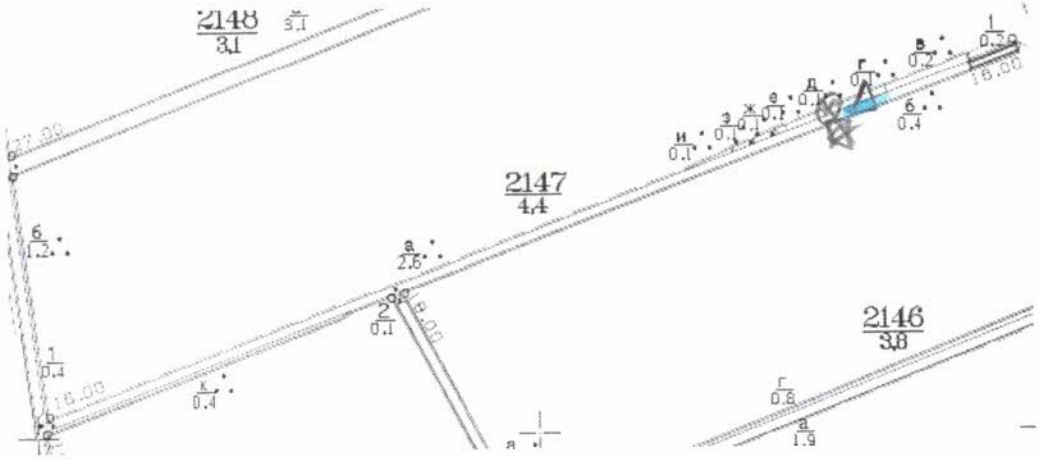

Легенда:
- **депо за отпадъци**
- **място за зареждане с ГСМ**
- проектирани коларски вр. извозни пътища
- проектирани тракторни вр. извозни пътища
- съществуващи извозни пътища
- временен склад
- съществуващ автомобилен път
- технологична просека
- трасе на въжена линия
- проектиран автомобилен път
- Сечище

На схемата задължително се нанасят контурите на насаждението/имота, съществуващите и проектирани временни горски пътища, технологичните просеки, просеките за въжени линии, извозни пътища, временни складове както и връзката им със съществуващата автомобилна пътна мрежа.

II. Характеристика на насаждението

1.Вид на сечта **техническа до 2ха** 100%

Втори вид сеч ...../ интензивност .....%

2.Площ на подотдела **0.4** ха Размер на сечището **0.1** ха

3. Състав по план/програма **глд10** действителен

5. Запас на 1 ха: с клони **198** куб.м/ха без клони **178** куб.м/ха

6. Среден наклон на терена **1** градуса

7. Очакван добив от маркираната дървесина **18** лежаща маса, куб.м.

дърв.вид / сортимент	глд			дърв.вид / сортимент	глд				
едра	**1**			дребна	**1**			върша	**1**
средна	**5**			Дърва	**11**				

8.Наличие и характеристика на подраста преди сечта (състав, възраст, средна височина, % на покритие)

.....

9. Средно извозно разстояние 50 м

10. Други характеристики на насаждението (токовища, сватбовища, надлесни дървета, сервитути, защитени територии, Натура 2000, защитени видове описани в доклада за гори с висока консервационна стойност, мъртва дървесина, вододайни зони, биологично разнообразие и др.)

III. Технологични указания

1. Дървесината в насаждението да се добива при спазване на технологичната схема по т. I

2. Сечта ще се извършва с (моторен трион, ръчно, машини; кастренето на отсечените стъбла се извършва: в сечище, на временен склад) .....с **моторен трион; кастрене и разкройване в сечището**

33. Извозът от сечището до временните складове ще се осъществява с **живот. сила**

на (цели стъбла, дълги/къси секции, сортименти, чипс и др.; с влачене по терена, изцяло натоварени)..... **на къси секции**

4. Проектирани нови горски автомобилни пътища съгласно Наредба 5 за строителството в горските територии без промяна на предназначението им: дължина .....м. широчина .....м.

5. Изграждане и ремонт на временни извозни горски пътища:

5.1 Тракторни – допустимо разстояние между тях .....м (не по-малко от 40 м), дължина .....м, широчина 4 м.

5.2 Коларски - разстояние между тях.....м (не по-малко от 40 м), дължина .....м, широчина ... м

6. Просеки за въжени линии: ..... бр.

допустимо разстояние между просеките ..... м., дължина ..... м., широчина ..... м.

7. Направа на технологични просеки .....бр.

допустимо разстояние между тях .....м., дължина .....м., широчина ..... м.

8. Изграждане на нови временни складове (бр., площ в ха) .....

9. Мерки за опазване на оставащите на корен дървета, подраста, младиняка и почвата .....да не се извозва чрез влачене по терена

10. Начини за почистване на сечището .....**чрез равномерно разхвърляне на вършината**

11. Други указания: **Да се опазват прилежащите имоти. Да не се извозва в кално време Да се изнасят битовите отпадъци от сечището извън горските територии до определените за това места.**

12. Всички операции по подготвителните и основните работи да се извършват съгласно изискванията на Правилника за здравословни и безопасни условия на труд в горите и правилата за противопожарна безопасност в горите.

ЗАПОЗНАТ с технологичния план: ...../попълва се след издаването на позволителното за сеч/

Лицето по чл. 108, ал. 2 от ЗГ, на което е издадено позволително за сеч **№**

.....

/ трите имена, подпис, дата - /

№ и дата на удостоверението за упражняване на лесовъдска практика:

Образец по чл. 53, ал. 5 от НСГ

Изготвил: Ангел Нейчев
Горски стражар
/име, фамилия,/ подпис: чл.59 от ззлд
дата: 20.10.21г.
№ и дата на удостоверението за упражняване лесовъдска практика: 6389/0927.04.2012

Одобрил: инж. Р.Радев
Зам.директор ДЛС Балчик
име, фамилия,/ подпис: ... чл.59 от ззлд
дата: 20.10.21г.
№ и дата на удостоверението за упражняване на лесовъдска практика: 7799/10.09.2012 г.

ТЕХНОЛОГИЧЕН ПЛАН № ....

За добив на дървесина от отдел: 2241 подотдел: а

На ТП ДЛС **Балчик**/*попълва се само за държавни гори*/

Община **Каварна** Землище **с.Септемврийци**
имот с (кадастрален идентификатор/КВС) №....., /*попълва се само за недържавни гори*/

I. Схема за добив на дървесина от насаждението

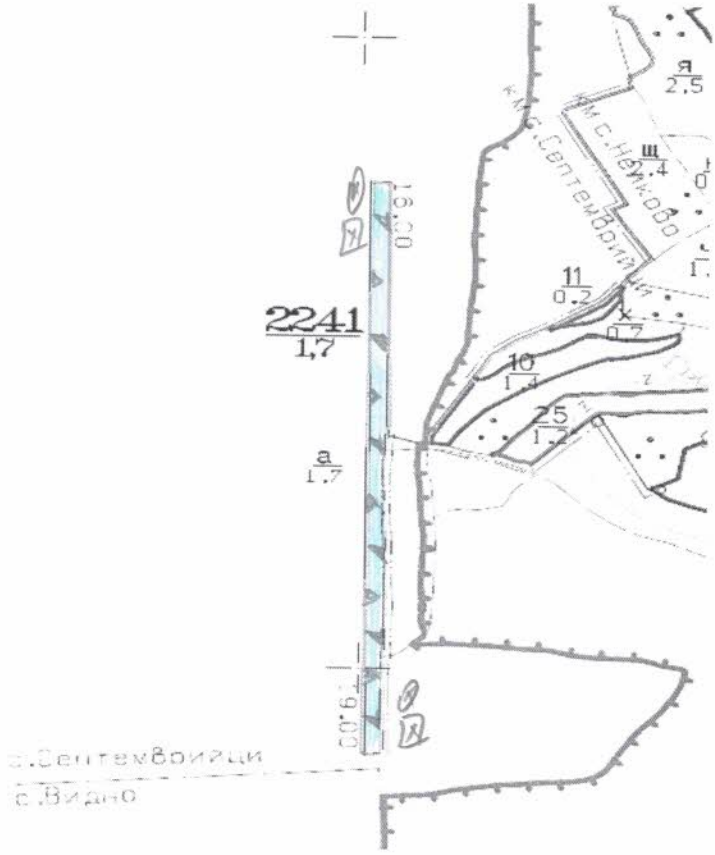

Легенда:
- депо за отпадъци
- място за зареждане с ГСМ
- проектирани коларски вр. извозни пътища
- проектирани тракторни вр. извозни пътища
- съществуващи извозни пътища
- временен склад
- съществуващ автомобилен път
- технологична просека
- трасе на въжена линия
- проектиран автомобилен път
- Сечище

На схемата задължително се нанасят контурите на насаждението/имота, съществуващите и проектирани временни горски пътища, технологичните просеки, просеките за въжени линии, извозни пътища, временни складове както и връзката им със съществуващата автомобилна пътна мрежа.

II. Характеристика на насаждението

1.Вид на сечта техническа

Втори вид сеч ……/ интензивност 100%

2.Площ на подотдела 1.7 ха Размер на сечището 1.7 ха

3. Състав по план/програма глд10 действителен

5. Запас на 1 ха: с клони 158 куб.м/ха без клони 148 куб.м/ха

6. Среден наклон на терена 3 градуса

7. Очакван добив от маркираната дървесина 228 лежаща маса, куб.м.

дърв.вид / сортимент	Глд			дърв.вид / сортимент	Глд				
едра	11			дребна	19				
средна	68			Дърва	130			върша	12

8.Наличие и характеристика на подраста преди сечта (състав, възраст, средна височина, % на покритие)

……

9. Средно извозно разстояние 50 м

10. Други характеристики на насаждението (токовища, сватбовища, надлесни дървета, сервитути, защитени територии, Натура 2000, защитени видове описани в доклада за гори с висока консервационна стойност, мъртва дървесина, вододайни зони, биологично разнообразие и др.)

III. Технологични указания

1. Дървесината в насаждението да се добива при спазване на технологичната схема по т. I

2. Сечта ще се извършва с (моторен трион, ръчно, машини; кастренето на отсечените стъбла се извършва: в сечище, на временен склад) ……с **моторен трион; кастрене и разкройване в сечището**

33. Извозът от сечището до временните складове ще се осъществява с **живот. сила**

на (цели стъбла, дълги/къси секции, сортименти, чипс и др.; с влачене по терена, изцяло натоварени)…….. **на къси секции**

4. Проектирани нови горски автомобилни пътища съгласно Наредба 5 за строителството в горските територии без промяна на предназначението им: дължина ……м. широчина ……м.

5. Изграждане и ремонт на временни извозни горски пътища:

5.1 Тракторни – допустимо разстояние между тях .....м (не по-малко от 40 м), дължина ……м, широчина 4 м.

5.2 Коларски - разстояние между тях.....м (не по-малко от 40 м), дължина .....м, широчина ... м

6. Просеки за въжени линии: ……. бр.

допустимо разстояние между просеките ..... м., дължина ..... м., широчина ..... м.

7. Направа на технологични просеки …....бр.

допустимо разстояние между тях .....м., дължина ……м., широчина ..... м.

8. Изграждане на нови временни складове (бр., площ в ха) .....

9. Мерки за опазване на оставащите на корен дървета, подраста, младиняка и почвата .....да не се извозва чрез влачене по терена

10. Начини за почистване на сечището ……**чрез равномерно разхвърляне на вършината**

11. Други указания: **Да се опазват прилежащите имоти. Да не се извозва в кално време Да се изнасят битовите отпадъци от сечището извън горските територии до определените за това места.**

12. Всички операции по подготвителните и основните работи да се извършват съгласно изискванията на Правилника за здравословни и безопасни условия на труд в горите и правилата за противопожарна безопасност в горите.

ЗАПОЗНАТ с технологичния план: ……/попълва се след издаването на позволителното за сеч/

Лицето по чл. 108, ал. 2 от ЗГ, на което е издадено позволително за сеч **№**

……

/ трите имена, подпис, дата - /

№ и дата на удостоверението за упражняване на лесовъдска практика:

Образец по чл. 53, ал. 5 от НСГ

Изготвил: Стоян Говедарски
Горски стражар
/име, фамилия,/ подпи
дата: 20.10.21г
чл.59 от ззлд
№ и дата на удостоверението за упражняване налесовъдска практика: 13873/26.07.2019

Одобрил: инж. Р.Радев
Зам.директор ДЛС Балчик
име, фамилия,/ подпис: …
чл.59 от ззлд
дата: 20.10.21
№ и дата на удостоверението за упражняване на лесовъдска практика: 7799/10.09.2012 г.

ТЕХНОЛОГИЧЕН ПЛАН № ….

За добив на дървесина от отдел: 2401 подотдел: а

На ТП ДЛС **Балчик**/*попълва се само за държавни гори*/

Община **Каварна** Землище **с. Топола**
имот с (кадастрален идентификатор/КВС) №……., /*попълва се само за недържавни гори*/

I. Схема за добив на дървесина от насаждението

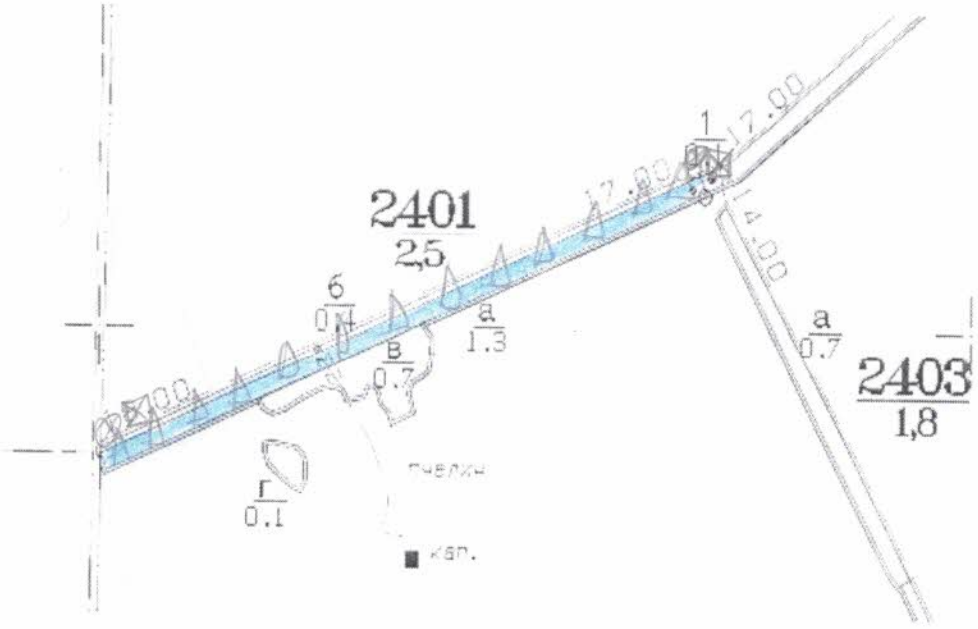

Легенда:
- **депо за отпадъци**
- **място за зареждане с ГСМ**
- ± ± ± ± проектирани коларски вр. извозни пътища
- проектирани тракторни вр. извозни пътища
- - - - - - - съществуващи извозни пътища
- ▲ ▲ ▲ временен склад
- ═══ съществуващ автомобилен път
- ^^^^^^ технологична просека
- xxxxxx трасе на въжена линия
- =+=+=+= проектиран автомобилен път
- Сечище

На схемата задължително се нанасят контурите на насаждението/имота, съществуващите и проектирани временни горски пътища, технологичните просеки, просеките за въжени линии, извозни пътища, временни складове както и връзката им със съществуващата автомобилна пътна мрежа.

II. Характеристика на насаждението

1.Вид на сечта техническа

Втори вид сеч 100%

2.Площ на подотдела 1.3 ха / интензивност .....%

3. Състав по план/програма ак10 Размер на сечището 1.3 ха

5. Запас на 1 ха: с клони 76 куб.м/ха без клони 67 действителен куб.м/ха

6. Среден наклон на терена 1 градуса

7. Очакван добив от маркираната дървесина 90 лежаща маса, куб.м.

дърв.вид / сортимент	глд			дърв.вид / сортимент	глд				
едра	0			дребна	4			върхина	8
средна	15			Дърва	71				

8.Наличие и характеристика на подраста преди сечта (състав, възраст, средна височина, % на покритие)

.....

9. Средно извозно разстояние 50 м

10. Други характеристики на насаждението (токовища, сватбовища, надлесни дървета, сервитути, защитени територии, Натура 2000, защитени видове описани в доклада за гори с висока консервационна стойност, мъртва дървесина, вододайни зони, биологично разнообразие и др.)

III. Технологични указания

1. Дървесината в насаждението да се добива при спазване на технологичната схема по т. I

2. Сечта ще се извършва с (моторен трион, ръчно, машини; кастренето на отсечените стъбла се извършва: в сечище, на временен склад) .....с **моторен трион; кастрене и разкройване в сечището**

33. Извозът от сечището до временните складове ще се осъществява с **живот. сила**

на (цели стъбла, дълги/къси секции, сортименти, чипс и др.; с влачене по терена, изцяло натоварени).....

на къси секции

4. Проектирани нови горски автомобилни пътища съгласно Наредба 5 за строителството в горските територии без промяна на предназначението им: дължина .....м. широчина .....м.

5. Изграждане и ремонт на временни извозни горски пътища:

5.1 Тракторни – допустимо разстояние между тях .....м (не по-малко от 40 м), дължина .....м, широчина 4 м.

5.2 Коларски - разстояние между тях.....м (не по-малко от 40 м), дължина .....м, широчина ... м

6. Просеки за въжени линии: ..... бр.

допустимо разстояние между просеките ..... м., дължина ..... м., широчина ..... м.

7. Направа на технологични просеки .....бр.

допустимо разстояние между тях .....м., дължина .....м., широчина ..... м.

8. Изграждане на нови временни складове (бр., площ в ха) .....

9. Мерки за опазване на оставащите на корен дървета, подраста, младиняка и почвата .....да не се извозва чрез влачене по терена

10. Начини за почистване на сечището .....**чрез равномерно разхвърляне на вършината**

11. Други указания: **Да се опазват прилежащите имоти. Да не се извозва в кално време Да се изнасят битовите отпадъци от сечището извън горските територии до определените за това места.**

12. Всички операции по подготвителните и основните работи да се извършват съгласно изискванията на Правилника за здравословни и безопасни условия на труд в горите и правилата за противопожарна безопасност в горите.

ЗАПОЗНАТ с технологичния план: ...../попълва се след издаването на позволителното за сеч/

Лицето по чл. 108, ал. 2 от ЗГ, на което е издадено позволително за сеч №

.....

/ трите имена, подпис, дата - /

№ и дата на удостоверението за упражняване на лесовъдска практика:

Образец по чл. 53, ал. 5 от НСГ

Изготвил: Стилиян Новаков
Горски стражар
/име, фамилия,/ подпис:
дата: 20.10.21г. чл.59 от ззлд
№ и дата на удостоверението за упражняване налесовъдска практика: 10729/24.07.2014

Одобрил: инж. Р.Радев
Зам.директор ДЛС Балчик
име, фамилия,/ подпис: .
дата: 20.10.21 чл.59 от ззлд
№ и дата на удостоверението за упражняване на лесовъдска практика: 7799/10.09.2012 г.

ТЕХНОЛОГИЧЕН ПЛАН № ....

За добив на дървесина от отдел: 2418 подотдел: а

На ТП ДЛС **Балчик**/*попълва се само за държавни гори*/

Община **Каврна** Землище **гр.Каварна**
имот с (кадастрален идентификатор/КВС) №....., /*попълва се само за недържавни гори*/

I. Схема за добив на дървесина от насаждението

Легенда:
- **депо за отпадъци**
- **място за зареждане с ГСМ**
- ± ± ± ± проектирани коларски вр. извозни пътища
- проектирани тракторни вр. извозни пътища
- - - - - - - съществуващи извозни пътища
- ▲ ▲ ▲ временен склад
- ═══ съществуващ автомобилен път
- ^^^^^^^ технологична просека
- xxxxxx трасе на въжена линия
- =+=+=+= проектиран автомобилен път
- - Сечище

На схемата задължително се нанасят контурите на насаждението/имота, съществуващите и проектирани временни горски пътища, технологичните просеки, просеките за въжени линии, извозни пътища, временни складове както и връзката им със съществуващата автомобилна пътна мрежа.

II. Характеристика на насаждението

1.Вид на сечта техническа 85%

Втори вид сеч ……/ интензивност …….%

2.Площ на подотдела 1.8 ха Размер на сечището 1.8 ха

3. Състав по план/програма ак9;плас1 действителен

5. Запас на 1 ха: с клони 69 куб.м/ха без клони 62 куб.м/ха

6. Среден наклон на терена 1 градуса

7. Очакван добив от маркираната дървесина 92 лежаща маса, куб.м.

дърв.вид / сортимент	ак			дърв.вид / сортимент	ак				
едра	0			дребна	4			вършина	5
средна	16			Дърва	72				

8.Наличие и характеристика на подраста преди сечта (състав, възраст, средна височина, % на покритие)

……

9. Средно извозно разстояние 50 м

10. Други характеристики на насаждението (токовища, сватбовища, надлесни дървета, сервитути, защитени територии, Натура 2000, защитени видове описани в доклада за гори с висока консервационна стойност, мъртва дървесина, вододайни зони, биологично разнообразие и др.)

III. Технологични указания

1. Дървесината в насаждението да се добива при спазване на технологичната схема по т. I

2. Сечта ще се извършва с (моторен трион, ръчно, машини; кастренето на отсечените стъбла се извършва: в сечище, на временен склад) ……с **моторен трион; кастрене и разкройване в сечището**

33. Извозът от сечището до временните складове ще се осъществява с **живот. сила**

на (цели стъбла, дълги/къси секции, сортименти, чипс и др.; с влачене по терена, изцяло натоварени)…….. **на къси секции**

4. Проектирани нови горски автомобилни пътища съгласно Наредба 5 за строителството в горските територии без промяна на предназначението им: дължина ……м. широчина ……м.

5. Изграждане и ремонт на временни извозни горски пътища:

5.1 Тракторни – допустимо разстояние между тях .....м (не по-малко от 40 м), дължина ……м, широчина 4 м.

5.2 Коларски - разстояние между тях.....м (не по-малко от 40 м), дължина .….м, широчина ... м

6. Просеки за въжени линии: ……. бр.

допустимо разстояние между просеките ..... м., дължина ..... м., широчина ..... м.

7. Направа на технологични просеки ……бр.

допустимо разстояние между тях .....м., дължина ……м., широчина ..... м.

8. Изграждане на нови временни складове (бр., площ в ха) .....

9. Мерки за опазване на оставащите на корен дървета, подраста, младиняка и почвата .....да не се извозва чрез влачене по терена

10. Начини за почистване на сечището ……**чрез равномерно разхвърляне на вършината**

11. Други указания: **Да се опазват прилежащите имоти. Да не се извозва в кално време Да се изнасят битовите отпадъци от сечището извън горските територии до определените за това места.**

12. Всички операции по подготвителните и основните работи да се извършват съгласно изискванията на Правилника за здравословни и безопасни условия на труд в горите и правилата за противопожарна безопасност в горите.

ЗАПОЗНАТ с технологичния план: ……/попълва се след издаването на позволителното за сеч/

Лицето по чл. 108, ал. 2 от ЗГ, на което е издадено позволително за сеч **№**

……

/ трите имена, подпис, дата - /

№ и дата на удостоверението за упражняване на лесовъдска практика:

Образец по чл. 53, ал. 5 от НСГ

Изготвил: Ангел Нейчев
Горски стражар
/име, фамилия,/ подпис: чл.59 от ззлд
дата: 20.10.21
№ и дата на удостоверението за упражняване налесовъдска практика: 6389/0927.04.2012

Одобрил: инж. Р.Радев
Зам.директор ДЛС Балчик
име, фамилия,/ подпис: .....
дата: 20.10.21 чл.59 от ззлд
№ и дата на удостоверението за упражняване на лесовъдска практика: 7799/10.09.2012 г.

ТЕХНОЛОГИЧЕН ПЛАН № ....

За добив на дървесина от отдел: 2210 подотдел: а

На ТП ДЛС **Балчик**/*попълва се само за държавни гори*/

Община **Каварна** Землище **с. Било**
имот с (кадастрален идентификатор/КВС) №....., /*попълва се само за недържавни гори*/

I. Схема за добив на дървесина от насаждението

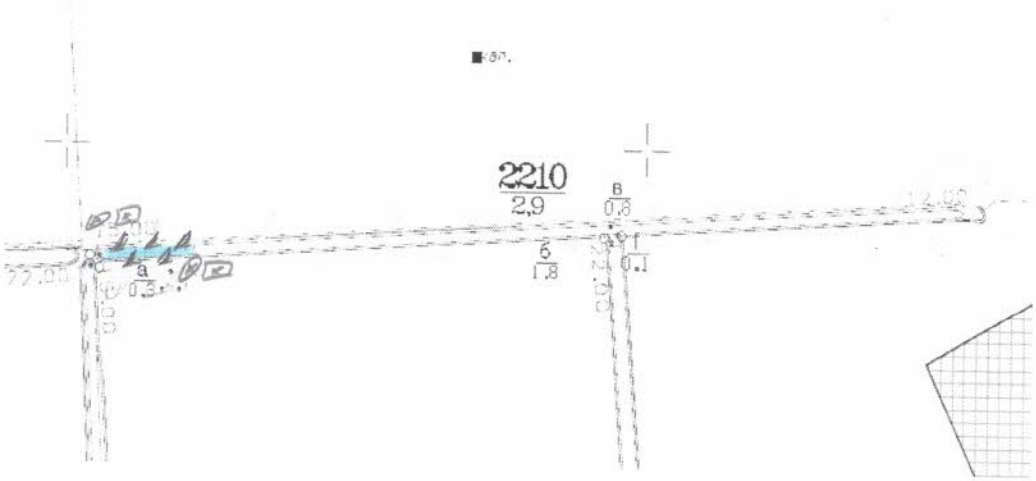

Легенда:

- **- депо за отпадъци**
- **- място за зареждане с ГСМ**
- ± ± ± ± проектирани коларски вр. извозни пътища
- »»»»» проектирани тракторни вр. извозни пътища
- - - - - - - съществуващи извозни пътища
- ▲ ▲ ▲ временен склад
- ======= съществуващ автомобилен път
- ^^^^^^^ технологична просека
- xxxxxx трасе на въжена линия
- =+=+=+= проектиран автомобилен път
- - Сечище

На схемата задължително се нанасят контурите на насаждението/имота, съществуващите и проектирани временни горски пътища, технологичните просеки, просеките за въжени линии, извозни пътища, временни складове както и връзката им със съществуващата автомобилна пътна мрежа.

II. Характеристика на насаждението

1.Вид на сечта техническа

Втори вид сеч ……/ интензивност 100%

2.Площ на подотдела 0.3 ха

3. Състав по план/програма глд10

Размер на сечището 0.3 ха

5. Запас на 1 ха: с клони 166 куб.м/ха

действителен без клони 154 куб.м/ха

6. Среден наклон на терена 2 градуса

7. Очакван добив от маркираната дървесина 42 лежаща маса, куб.м.

дърв.вид / сортимент	Глд			дърв.вид / сортимент	Глд				
едра	2			дребна	4			върша	2
средна	12			Дърва	24				

8.Наличие и характеристика на подраста преди сечта (състав, възраст, средна височина, % на покритие)

……

9. Средно извозно разстояние 50 м

10. Други характеристики на насаждението (токовища, сватбовища, надлесни дървета, сервитути, защитени територии, Натура 2000, защитени видове описани в доклада за гори с висока консервационна стойност, мъртва дървесина, вододайни зони, биологично разнообразие и др.)

III. Технологични указания

1. Дървесината в насаждението да се добива при спазване на технологичната схема по т. I

2. Сечта ще се извършва с (моторен трион, ръчно, машини; кастренето на отсечените стъбла се извършва: в сечище, на временен склад) ……с **моторен трион; кастрене и разкройване в сечището**

33. Извозът от сечището до временните складове ще се осъществява с **живот. сила**

на (цели стъбла, дълги/къси секции, сортименти, чипс и др.; с влачене по терена, изцяло натоварени)……..

на къси секции

4. Проектирани нови горски автомобилни пътища съгласно Наредба 5 за строителството в горските територии без промяна на предназначението им: дължина ……м. широчина ……м.

5. Изграждане и ремонт на временни извозни горски пътища:

5.1 Тракторни – допустимо разстояние между тях .....м (не по-малко от 40 м), дължина ……м, широчина 4 м.

5.2 Коларски - разстояние между тях.....м (не по-малко от 40 м), дължина .….м, широчина ... м

6. Просеки за въжени линии: ……. бр.

допустимо разстояние между просеките ..... м., дължина ..... м., широчина ..... м.

7. Направа на технологични просеки …....бр.

допустимо разстояние между тях .....м., дължина ……м., широчина ..... м.

8. Изграждане на нови временни складове (бр., площ в ха) .....

9. Мерки за опазване на оставащите на корен дървета, подраста, младиняка и почвата .....да не се извозва чрез влачене по терена

10. Начини за почистване на сечището ……**чрез равномерно разхвърляне на вършината**

11. Други указания: **Да се опазват прилежащите имоти. Да не се извозва в кално време Да се изнасят битовите отпадъци от сечището извън горските територии до определените за това места.**

12. Всички операции по подготвителните и основните работи да се извършват съгласно изискванията на Правилника за здравословни и безопасни условия на труд в горите и правилата за противопожарна безопасност в горите.

ЗАПОЗНАТ с технологичния план: ……/попълва се след издаването на позволителното за сеч/

Лицето по чл. 108, ал. 2 от ЗГ, на което е издадено позволително за сеч **№**

……

/ трите имена, подпис, дата - /

№ и дата на удостоверението за упражняване на лесовъдска практика:

Образец по чл. 53, ал. 5 от НСГ

Изготвил: Ангел Нейчев
Горски стражар
/име, фамилия,/ подпис:
дата: 20.10.21г. чл.59 от ззлд
№ и дата на удостоверението за упражняване налесовъдска практика: 6389/0927.04.2012

Одобрил: инж. Р.Радев
Зам.директор ДЛС Балчик
име, фамилия,/ подпис: ..... чл.59 от ззлд
дата: 20.10.21г.
№ и дата на удостоверението за упражняване на лесовъдска практика: 7799/10.09.2012 г.

ТЕХНОЛОГИЧЕН ПЛАН № ....

За добив на дървесина от отдел: 2210 подотдел: б

На ТП ДЛС **Балчик**/*попълва се само за държавни гори*/

Община **Каварна** Землище **с. Било**
имот с (кадастрален идентификатор/КВС) №....., /*попълва се само за недържавни гори*/

I. Схема за добив на дървесина от насаждението

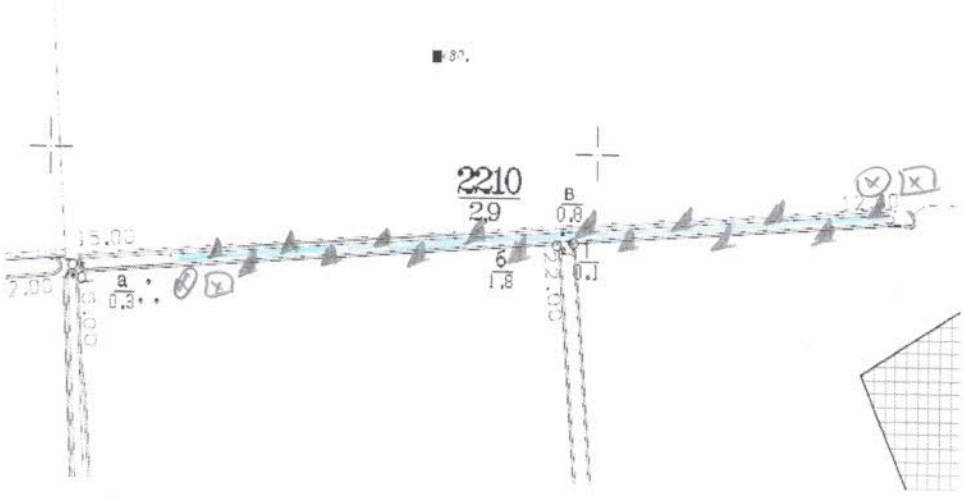

Легенда:
- **- депо за отпадъци**
- **- място за зареждане с ГСМ**
- ± ± ± ± проектирани коларски вр. извозни пътища
- »»»»» проектирани тракторни вр. извозни пътища
- - - - - - - съществуващи извозни пътища
- ▲ ▲ ▲ временен склад
- ═══ съществуващ автомобилен път
- ^^^^^^ технологична просека
- xxxxxx трасе на въжена линия
- =+=+=+= проектиран автомобилен път
- - Сечище

На схемата задължително се нанасят контурите на насаждението/имота, съществуващите и проектирани временни горски пътища, технологичните просеки, просеките за въжени линии, извозни пътища, временни складове както и връзката им със съществуващата автомобилна пътна мрежа.

II. Характеристика на насаждението

1.Вид на сечта техническа 100%

Втори вид сеч ……/ интензивност …….%

2.Площ на подотдела 1.8 ха Размер на сечището 1.8 ха

3. Състав по план/програма ак7;пбрс2;глд1 действителен

5. Запас на 1 ха: с клони 75 куб.м/ха без клони 67 куб.м/ха

6. Среден наклон на терена 2 градуса

7. Очакван добив от маркираната дървесина 120 лежаща маса, куб.м.

дърв.вид / сортимент	Ак	Пбрс	Глд	дърв.вид / сортимент	Ак	Пбрс	Глд		
едра	1	0		дребна	4	0		върша	4
средна	11	7		Дърва	54	28	15		

8.Наличие и характеристика на подраста преди сечта (състав, възраст, средна височина, % на покритие)

……

9. Средно извозно разстояние 50 м

10. Други характеристики на насаждението (токовища, сватбовища, надлесни дървета, сервитути, защитени територии, Натура 2000, защитени видове описани в доклада за гори с висока консервационна стойност, мъртва дървесина, вододайни зони, биологично разнообразие и др.)

III. Технологични указания

1. Дървесината в насаждението да се добива при спазване на технологичната схема по т. I

2. Сечта ще се извършва с (моторен трион, ръчно, машини; кастренето на отсечените стъбла се извършва: в сечище, на временен склад) ……с **моторен трион; кастрене и разкройване в сечището**

33. Извозът от сечището до временните складове ще се осъществява с **живот. сила**

на (цели стъбла, дълги/къси секции, сортименти, чипс и др.; с влачене по терена, изцяло натоварени)…….. **на къси секции**

4. Проектирани нови горски автомобилни пътища съгласно Наредба 5 за строителството в горските територии без промяна на предназначението им: дължина ……м. широчина ……м.

5. Изграждане и ремонт на временни извозни горски пътища:

5.1 Тракторни – допустимо разстояние между тях .....м (не по-малко от 40 м), дължина ……м, широчина 4 м.

5.2 Коларски - разстояние между тях.....м (не по-малко от 40 м), дължина ..…м, широчина ... м

6. Просеки за въжени линии: ……. бр.

допустимо разстояние между просеките ..... м., дължина ..... м., широчина ..... м.

7. Направа на технологични просеки …....бр.

допустимо разстояние между тях .....м., дължина ……м., широчина ..... м.

8. Изграждане на нови временни складове (бр., площ в ха) .....

9. Мерки за опазване на оставащите на корен дървета, подраста, младиняка и почвата .....да не се извозва чрез влачене по терена

10. Начини за почистване на сечището ……**чрез равномерно разхвърляне на вършината**

11. Други указания: **Да се опазват прилежащите имоти. Да не се извозва в кално време Да се изнасят битовите отпадъци от сечището извън горските територии до определените за това места.**

12. Всички операции по подготвителните и основните работи да се извършват съгласно изискванията на Правилника за здравословни и безопасни условия на труд в горите и правилата за противопожарна безопасност в горите.

ЗАПОЗНАТ с технологичния план: ……/попълва се след издаването на позволителното за сеч/

Лицето по чл. 108, ал. 2 от ЗГ, на което е издадено позволително за сеч **№**

……

/ трите имена, подпис, дата - /

№ и дата на удостоверението за упражняване на лесовъдска практика:

Образец по чл. 53, ал. 5 от НСГ

Изготвил: Ангел Нейчев
Горски стражар
/име, фамилия,/ подпис: чл.59 от ззлд
дата: 20.10.21г.
№ и дата на удостоверението за упражняване лесовъдска практика: 6389/0927.04.2012

Одобрил: инж. Р.Радев
Зам.директор ДЛС Балчик
име, фамилия,/ подпис: .... чл.59 от ззлд
дата: 20.10.21г.
№ и дата на удостоверението за упражняване на лесовъдска практика: 7799/10.09.2012 г.

ТЕХНОЛОГИЧЕН ПЛАН № ....

За добив на дървесина от отдел: 2213 подотдел: б

На ТП ДЛС **Балчик**/*попълва се само за държавни гори*/

Община **Каварна** Землище **с. Било**
имот с (кадастрален идентификатор/КВС) №....., /*попълва се само за недържавни гори*/

I. Схема за добив на дървесина от насаждението

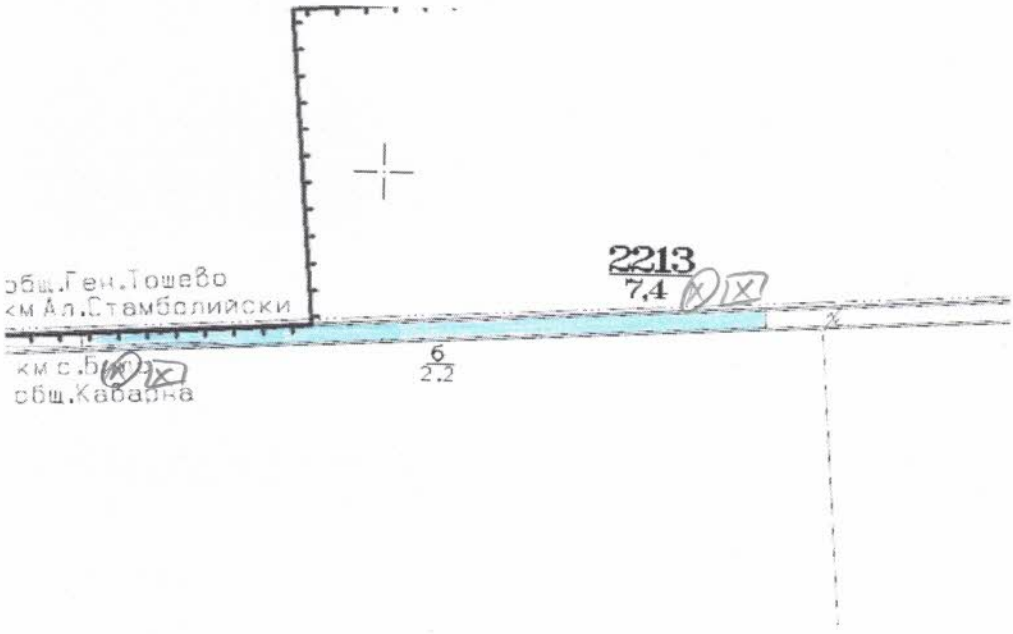

Легенда:
- **- депо за отпадъци**
- **- място за зареждане с ГСМ**
- ± ± ± ± проектирани коларски вр. извозни пътища
- проектирани тракторни вр. извозни пътища
- - - - - - - съществуващи извозни пътища
- ▲ ▲ ▲ временен склад
- ═══ съществуващ автомобилен път
- ^^^^^^^ технологична просека
- xxxxxx трасе на въжена линия
- =+=+=+= проектиран автомобилен път
- - Сечище

На схемата задължително се нанасят контурите на насаждението/имота, съществуващите и проектирани временни горски пътища, технологичните просеки, просеките за въжени линии, извозни пътища, временни складове както и връзката им със съществуващата автомобилна пътна мрежа.

II. Характеристика на насаждението

1.Вид на сечта техническа 100%

Втори вид сеч ...../ интензивност .....%

2.Площ на подотдела 2.2 ха Размер на сечището 2.2 ха

3. Състав по план/програма ак10 действителен

5. Запас на 1 ха: с клони 81 куб.м/ха без клони 77 куб.м/ха

6. Среден наклон на терена 2 градуса

7. Очакван добив от маркираната дървесина 151 лежаща маса, куб.м.

дърв.вид / сортимент	Ак			дърв.вид / сортимент	Ак				
едра	0			дребна	7			върша	10
средна	27			Дърва	117				

8.Наличие и характеристика на подраста преди сечта (състав, възраст, средна височина, % на покритие)

.....

9. Средно извозно разстояние 50 м

10. Други характеристики на насаждението (токовища, сватбовища, надлесни дървета, сервитути, защитени територии, Натура 2000, защитени видове описани в доклада за гори с висока консервационна стойност, мъртва дървесина, вододайни зони, биологично разнообразие и др.)

III. Технологични указания

1. Дървесината в насаждението да се добива при спазване на технологичната схема по т. I

2. Сечта ще се извършва с (моторен трион, ръчно, машини; кастренето на отсечените стъбла се извършва: в сечище, на временен склад) .....**с моторен трион; кастрене и разкройване в сечището**

33. Извозът от сечището до временните складове ще се осъществява с **живот. сила**

на (цели стъбла, дълги/къси секции, сортименти, чипс и др.; с влачене по терена, изцяло натоварени)..... **на къси секции**

4. Проектирани нови горски автомобилни пътища съгласно Наредба 5 за строителството в горските територии без промяна на предназначението им: дължина .....м. широчина .....м.

5. Изграждане и ремонт на временни извозни горски пътища:

5.1 Тракторни – допустимо разстояние между тях .....м (не по-малко от 40 м), дължина .....м, широчина 4 м.

5.2 Коларски - разстояние между тях.....м (не по-малко от 40 м), дължина .....м, широчина ... м

6. Просеки за въжени линии: ..... бр.

допустимо разстояние между просеките ..... м., дължина ..... м., широчина ..... м.

7. Направа на технологични просеки .....бр.

допустимо разстояние между тях .....м., дължина .....м., широчина ..... м.

8. Изграждане на нови временни складове (бр., площ в ха) .....

9. Мерки за опазване на оставащите на корен дървета, подраста, младиняка и почвата .....да не се извозва чрез влачене по терена

10. Начини за почистване на сечището .....**чрез равномерно разхвърляне на вършината**

11. Други указания: **Да се опазват прилежащите имоти. Да не се извозва в кално време Да се изнасят битовите отпадъци от сечището извън горските територии до определените за това места.**

12. Всички операции по подготвителните и основните работи да се извършват съгласно изискванията на Правилника за здравословни и безопасни условия на труд в горите и правилата за противопожарна безопасност в горите.

ЗАПОЗНАТ с технологичния план: ...../попълва се след издаването на позволителното за сеч/

Лицето по чл. 108, ал. 2 от ЗГ, на което е издадено позволително за сеч **№**

.....

/ трите имена, подпис, дата - /

№ и дата на удостоверението за упражняване на лесовъдска практика:

Образец по чл. 53, ал. 5 от НСГ

Изготвил: Ангел Нейчев
Горски стражар
/име, фамилия,/ подпис: чл.59 от ззлд
дата: 20.10.21
№ и дата на удостоверението за упражняване налесовъдска практика: 6389/0927.04.2012

Одобрил: инж. Р.Радев
Зам.директор ДЛС Балчик
име, фамилия,/ подпис: .....чл.59 от ззлд
дата: 20.10.21
№ и дата на удостоверението за упражняване на лесовъдска практика: 7799/10.09.2012 г.

ТЕХНОЛОГИЧЕН ПЛАН № ....

За добив на дървесина от отдел: 2215 подотдел: а

На ТП ДЛС **Балчик**/*попълва се само за държавни гори*/

Община **Каварна** Землище **с. Било**
имот с (кадастрален идентификатор/КВС) №....., /*попълва се само за недържавни гори*/

I. Схема за добив на дървесина от насаждението

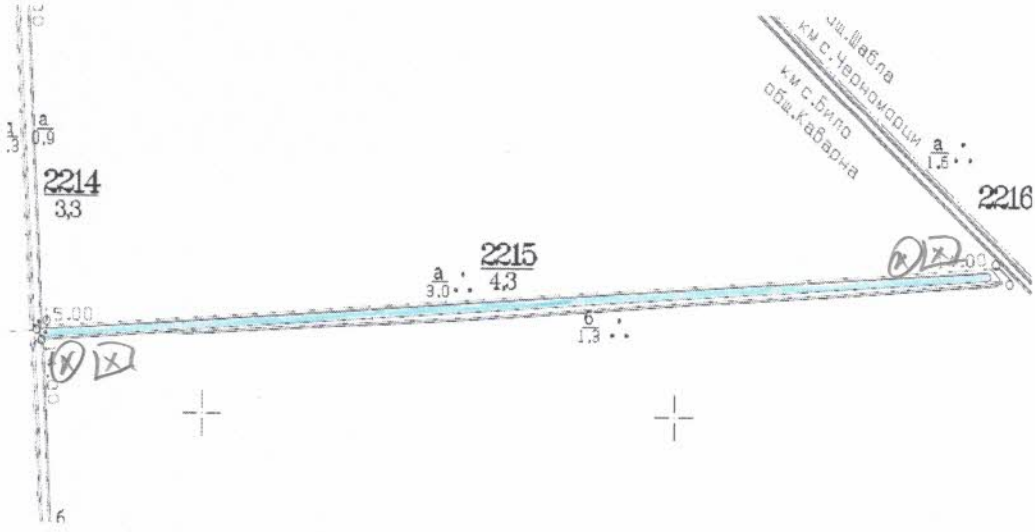

Легенда:
- **- депо за отпадъци**
- **- място за зареждане с ГСМ**
- ± ± ± ± проектирани коларски вр. извозни пътища
- »»»»» проектирани тракторни вр. извозни пътища
- - - - - - - съществуващи извозни пътища
- ▲ ▲ ▲ временен склад
- ═══ съществуващ автомобилен път
- ^^^^^^^ технологична просека
- xxxxxx трасе на въжена линия
- =+=+=+= проектиран автомобилен път
- - Сечище

На схемата задължително се нанасят контурите на насаждението/имота, съществуващите и проектирани временни горски пътища, технологичните просеки, просеките за въжени линии, извозни пътища, временни складове както и връзката им със съществуващата автомобилна пътна мрежа.

II. Характеристика на насаждението

1.Вид на сечта техническа, до 2ха 100%

Втори вид сеч ...../ интензивност .....%

2.Площ на подотдела 3 ха Размер на сечището 1.5 ха

3. Състав по план/програма глд10 действителен

5. Запас на 1 ха: с клони 210 куб.м/ха без клони 195 куб.м/ха

6. Среден наклон на терена 2 градуса

7. Очакван добив от маркираната дървесина 275 лежаща маса, куб.м.

дърв.вид / сортимент	Глд	Круша		дърв.вид / сортимент	Глд	Круша			
едра	**12**			дребна	**20**			върша	**15**
средна	**80**			Дърва	**148**	**15**			

8.Наличие и характеристика на подраста преди сечта (състав, възраст, средна височина, % на покритие)

.....

9. Средно извозно разстояние 50 м

10. Други характеристики на насаждението (токовища, сватбовища, надлесни дървета, сервитути, защитени територии, Натура 2000, защитени видове описани в доклада за гори с висока консервационна стойност, мъртва дървесина, вододайни зони, биологично разнообразие и др.)

III. Технологични указания

1. Дървесината в насаждението да се добива при спазване на технологичната схема по т. I

2. Сечта ще се извършва с (моторен трион, ръчно, машини; кастренето на отсечените стъбла се извършва: в сечище, на временен склад) .....с **моторен трион; кастрене и разкройване в сечището**

33. Извозът от сечището до временните складове ще се осъществява с **живот. сила**

на (цели стъбла, дълги/къси секции, сортименти, чипс и др.; с влачене по терена, изцяло натоварени)..... **на къси секции**

4. Проектирани нови горски автомобилни пътища съгласно Наредба 5 за строителството в горските територии без промяна на предназначението им: дължина .....м. широчина .....м.

5. Изграждане и ремонт на временни извозни горски пътища:

5.1 Тракторни – допустимо разстояние между тях .....м (не по-малко от 40 м), дължина .....м, широчина 4 м.

5.2 Коларски - разстояние между тях.....м (не по-малко от 40 м), дължина .....м, широчина ... м

6. Просеки за въжени линии: ..... бр.

допустимо разстояние между просеките ..... м., дължина ..... м., широчина ..... м.

7. Направа на технологични просеки .....бр.

допустимо разстояние между тях .....м., дължина .....м., широчина ..... м.

8. Изграждане на нови временни складове (бр., площ в ха) .....

9. Мерки за опазване на оставащите на корен дървета, подраста, младиняка и почвата .....да не се извозва чрез влачене по терена

10. Начини за почистване на сечището .....**чрез равномерно разхвърляне на вършината**

11. Други указания: Д**а се опазват прилежащите имоти. Да не се извозва в кално време Да се изнасят битовите отпадъци от сечището извън горските територии до определените за това места.**

12. Всички операции по подготвителните и основните работи да се извършват съгласно изискванията на Правилника за здравословни и безопасни условия на труд в горите и правилата за противопожарна безопасност в горите.

ЗАПОЗНАТ с технологичния план: ...../попълва се след издаването на позволителното за сеч/

Лицето по чл. 108, ал. 2 от ЗГ, на което е издадено позволително за сеч **№**

.....

/ трите имена, подпис, дата - /

№ и дата на удостоверението за упражняване на лесовъдска практика:

Образец по чл. 53, ал. 5 от НСГ

Изготвил: Стефан Жечев
Горски стражар
/име, фамилия,/ подпис: чл.59 от ззлд
дата: 20.10.21г.
№ и дата на удостоверението за упражняване налесовъдска практика: 6393/27.04.2012

Одобрил: инж. Р.Радев
Зам.директор ДЛС Балчик
име, фамилия,/ подпис: чл.59 от ззлд
дата: 20.10.21г.
№ и дата на удостоверението за упражняване на лесовъдска практика: 7799/10.09.2012 г.

ТЕХНОЛОГИЧЕН ПЛАН № ....

За добив на дървесина от отдел: 1961 а

На ТП ДЛС **Балчик**/*попълва се само за държавни гори* /

Община **Шабла** Землище **с. Зх.Стояново**
имот с (кадастрален идентификатор/КВС) №....., /*попълва се само за недържавни гори* /

I. Схема за добив на дървесина от насаждението

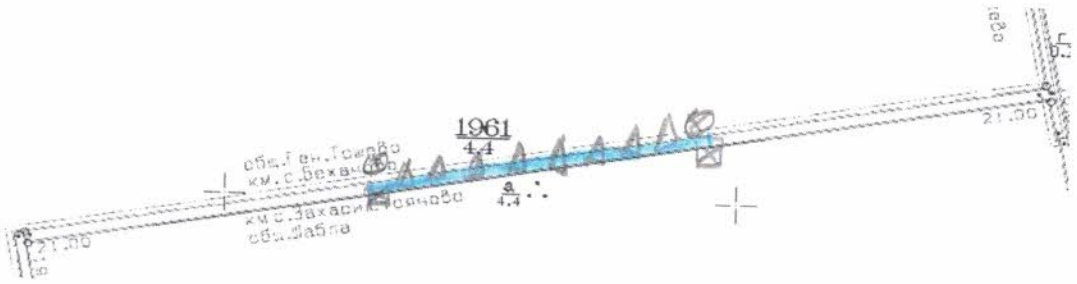

Легенда:

- **депо за отпадъци**
- **място за зареждане с ГСМ**
- проектирани коларски вр. извозни пътища
- проектирани тракторни вр. извозни пътища
- съществуващи извозни пътища
- временен склад
- съществуващ автомобилен път
- технологична просека
- трасе на въжена линия
- проектиран автомобилен път
- Сечище

На схемата задължително се нанасят контурите на насаждението/имота, съществуващите и проектирани временни горски пътища, технологичните просеки, просеките за въжени линии, извозни пътища, временни складове както и връзката им със съществуващата автомобилна пътна мрежа.

II. Характеристика на насаждението

1.Вид на сечта Техническа до2ха

Втори вид сеч ……/ интензивност 100%

2.Площ на подотдела 4.4 ха

3. Състав по план/програма глд10

Размер на сечището 1.5 ха

5. Запас на 1 ха: с клони 154 куб.м/ха

без клони 138 действителен куб.м/ха

6. Среден наклон на терена 2 градуса

7. Очакван добив от маркираната дървесина 212 лежаща маса, куб.м.

дърв.вид / сортимент	глд			дърв.вид / сортимент	глд				
едра	10			дребна	20				
средна	62			Дърва	120				18

8.Наличие и характеристика на подраста преди сечта (състав, възраст, средна височина, % на покритие)

……

9. Средно извозно разстояние 50 м

10. Други характеристики на насаждението (токовища, сватбовища, надлесни дървета, сервитути, защитени територии, Натура 2000, защитени видове описани в доклада за гори с висока консервационна стойност, мъртва дървесина, вододайни зони, биологично разнообразие и др.)

III. Технологични указания

1. Дървесината в насаждението да се добива при спазване на технологичната схема по т. I

2. Сечта ще се извършва с (моторен трион, ръчно, машини; кастренето на отсечените стъбла се извършва: в сечище, на временен склад) ……**с моторен трион; кастрене и разкройване в сечището**

33. Извозът от сечището до временните складове ще се осъществява с **живот. сила**

на (цели стъбла, дълги/къси секции, сортименти, чипс и др.; с влачене по терена, изцяло натоварени)……..

4. Проектирани нови горски автомобилни пътища съгласно Наредба 5 за строителството в горските територии без промяна на предназначението им: дължина ……м. широчина ……м. **на къси секции**

5. Изграждане и ремонт на временни извозни горски пътища:

5.1 Тракторни – допустимо разстояние между тях .....м (не по-малко от 40 м), дължина ……м, широчина 4 м.

5.2 Коларски - разстояние между тях.....м (не по-малко от 40 м), дължина .….м, широчина ... м

6. Просеки за въжени линии: ……. бр.

допустимо разстояние между просеките ..... м., дължина ..... м., широчина ..... м.

7. Направа на технологични просеки ….....бр.

допустимо разстояние между тях .....м., дължина ……м., широчина ..... м.

8. Изграждане на нови временни складове (бр., площ в ха) .....

9. Мерки за опазване на оставащите на корен дървета, подраста, младиняка и почвата .....да не се извозва чрез влачене по терена

10. Начини за почистване на сечището ……**чрез равномерно разхвърляне на вършината**

11. Други указания: **Да се опазват прилежащите имоти. Да не се извозва в кално време Да се изнасят битовите отпадъци от сечището извън горските територии до определените за това места.**

12. Всички операции по подготвителните и основните работи да се извършват съгласно изискванията на Правилника за здравословни и безопасни условия на труд в горите и правилата за противопожарна безопасност в горите.

ЗАПОЗНАТ с технологичния план: ……/попълва се след издаването на позволителното за сеч/

Лицето по чл. 108, ал. 2 от ЗГ, на което е издадено позволително за сеч **№**

.....

/ трите имена, подпис, дата - /

№ и дата на удостоверението за упражняване на лесовъдска практика:

Образец по чл. 53, ал. 5 от НСГ

Изготвил: Стефан Жечев
Горски стражар
/име, фамилия,/ подпис:
дата: 20.10.21г.
№ и дата на удостоверението за упражняване налесовъдска практика: 6393/27.04.2012

чл.59 от ззлд

Одобрил: инж. Р.Радев
Зам.директор ДЛС Балчик
име, фамилия,/ подпис: .....
дата: 20.10.21

чл.59 от ззлд

№ и дата на удостоверението за упражняване на лесовъдска практика: 7799/10.09.2012 г.

ТЕХНОЛОГИЧЕН ПЛАН № ....

За добив на дървесина от отдел: **1971** **в**

На ТП ДЛС **Балчик**/*попълва се само за държавни гори*/

Община **Шабла** Землище **с. Граничар**
имот с (кадастрален идентификатор/КВС) №....., /*попълва се само за недържавни гори*/

I. Схема за добив на дървесина от насаждението

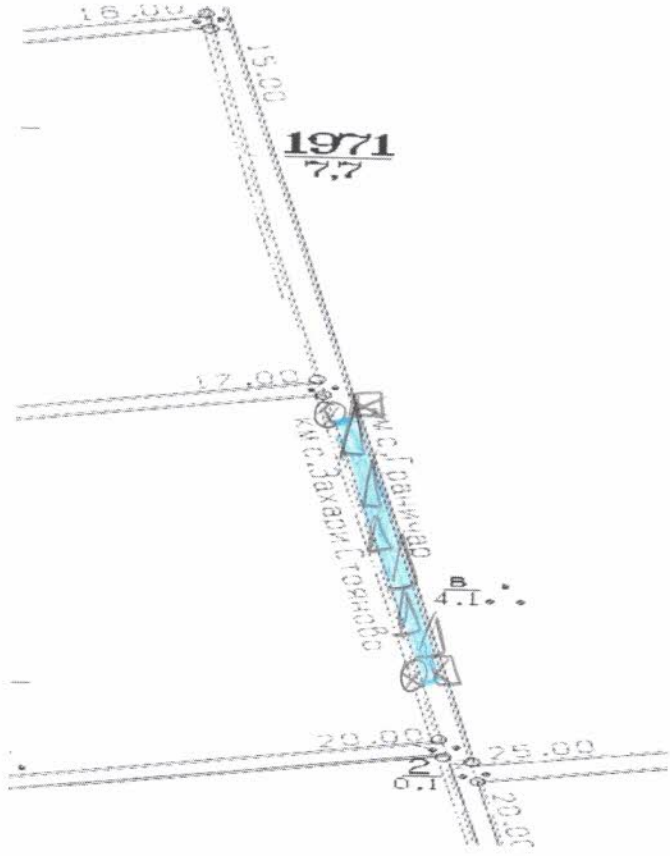

Легенда:

- **депо за отпадъци**
- **място за зареждане с ГСМ**
- ± ± ± ± проектирани коларски вр. извозни пътища
- »»»»» проектирани тракторни вр. извозни пътища
- - - - - - - съществуващи извозни пътища
- ▲ ▲ ▲ временен склад
- ========= съществуващ автомобилен път
- ^^^^^^^ технологична просека
- xxxxxx трасе на въжена линия
- =+=+=+= проектиран автомобилен път
- - Сечище

На схемата задължително се нанасят контурите на насаждението/имота, съществуващите и проектирани временни горски пътища, технологичните просеки, просеките за въжени линии, извозни пътища, временни складове както и връзката им със съществуващата автомобилна пътна мрежа.

II. Характеристика на насаждението

1.Вид на сечта Техническа до 2ха

Втори вид сеч ……/ интензивност 100%……%

2.Площ на подотдела 4.1 ха Размер на сечището 0.7 ха

3. Състав по план/програма глд10

5. Запас на 1 ха: с клони 198 куб.м/ха без клони 178 действителен куб.м/ха

6. Среден наклон на терена 4 градуса

7. Очакван добив от маркираната дървесина 126 лежаща маса, куб.м.

дърв.вид / сортимент	глд			дърв.вид / сортимент	глд				
едра	6			дребна	11				10
средна	38			Дърва	71				

8.Наличие и характеристика на подраста преди сечта (състав, възраст, средна височина, % на покритие)

……

9. Средно извозно разстояние 50 м

10. Други характеристики на насаждението (токовища, сватбовища, надлесни дървета, сервитути, защитени територии, Натура 2000, защитени видове описани в доклада за гори с висока консервационна стойност, мъртва дървесина, вододайни зони, биологично разнообразие и др.)

III. Технологични указания

1. Дървесината в насаждението да се добива при спазване на технологичната схема по т. I

2. Сечта ще се извършва с (моторен трион, ръчно, машини; кастренето на отсечените стъбла се извършва: в сечище, на временен склад) ……**с моторен трион; кастрене и разкройване в сечището**

33. Извозът от сечището до временните складове ще се осъществява с **живот. сила**

на (цели стъбла, дълги/къси секции, сортименти, чипс и др.; с влачене по терена, изцяло натоварени)……..

на къси секции

4. Проектирани нови горски автомобилни пътища съгласно Наредба 5 за строителството в горските територии без промяна на предназначението им: дължина ……м. широчина ……м.

5. Изграждане и ремонт на временни извозни горски пътища:

5.1 Тракторни – допустимо разстояние между тях .....м (не по-малко от 40 м), дължина ……м, широчина 4 м.

5.2 Коларски - разстояние между тях.....м (не по-малко от 40 м), дължина ..…м, широчина ... м

6. Просеки за въжени линии: ……. бр.

допустимо разстояние между просеките ..... м., дължина ..... м., широчина ..... м.

7. Направа на технологични просеки ….....бр.

допустимо разстояние между тях .....м., дължина ……м., широчина ..... м.

8. Изграждане на нови временни складове (бр., площ в ха) .....

9. Мерки за опазване на оставащите на корен дървета, подраста, младиняка и почвата .....да не се извозва чрез влачене по терена

10. Начини за почистване на сечището ……**чрез равномерно разхвърляне на вършината**

11. Други указания: **Да се опазват прилежащите имоти. Да не се извозва в кално време Да се изнасят битовите отпадъци от сечището извън горските територии до определените за това места.**

12. Всички операции по подготвителните и основните работи да се извършват съгласно изискванията на Правилника за здравословни и безопасни условия на труд в горите и правилата за противопожарна безопасност в горите.

ЗАПОЗНАТ с технологичния план: ……/попълва се след издаването на позволителното за сеч/

Лицето по чл. 108, ал. 2 от ЗГ, на което е издадено позволително за сеч **№**

……

/ трите имена, подпис, дата - /

№ и дата на удостоверението за упражняване на лесовъдска практика:

Образец по чл. 53, ал. 5 от НСГ

Изготвил: Владинир Георгиев
Горски стражар
/име, фамилия,/ подпис: .
чл.59 от ззлд
дата: 20.10.21г.
№ и дата на удостоверението за упражняване налесовъдска практика: 13772/09.05.2019

Одобрил: инж. Р.Радев
Зам.директор ДЛС Балчик
име, фамилия,/ подпис: .....
дата: 20.10.21г.
чл.59 от ззлд
№ и дата на удостоверението за упражняване на лесовъдска практика: 7799/10.09.2012 г.

ТЕХНОЛОГИЧЕН ПЛАН № ....

За добив на дървесина от отдел: **2093** подотдел: **в**

На ТП ДЛС **Балчик**/*попълва се само за държавни гори*/

Община **Каварна** Землище **с. Горун**
имот с (кадастрален идентификатор/КВС) №....., /*попълва се само за недържавни гори*/

I. Схема за добив на дървесина от насаждението

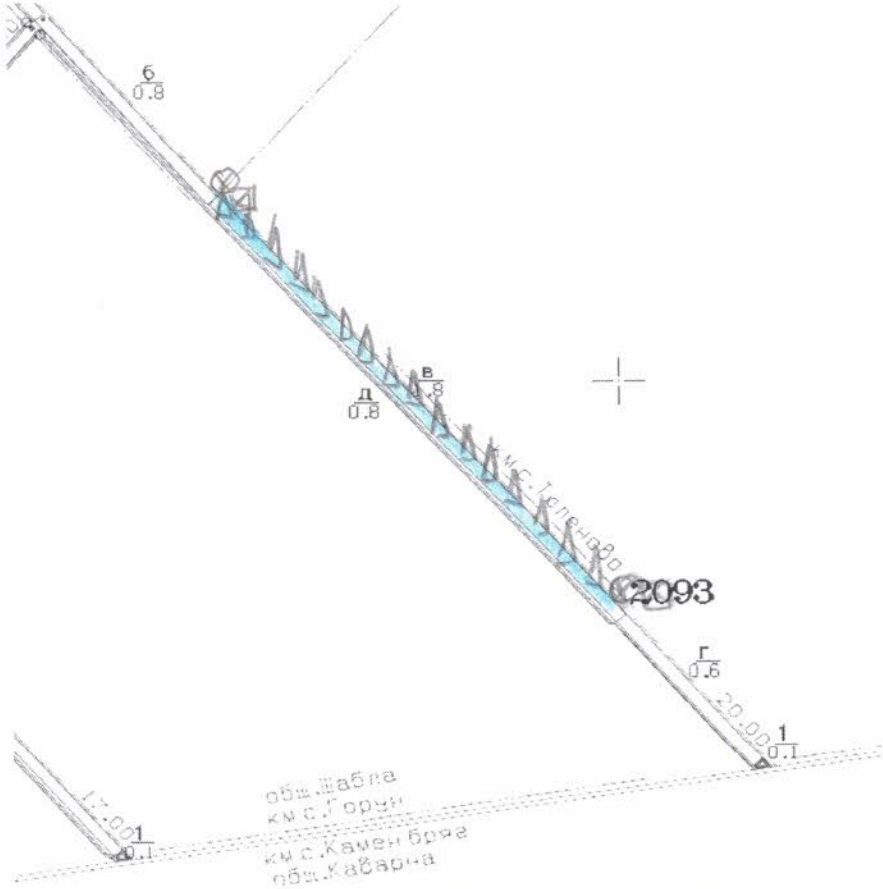

Легенда:
- **- депо за отпадъци**
- **- място за зареждане с ГСМ**
- ± ± ± ± проектирани коларски вр. извозни пътища
- »»»»» проектирани тракторни вр. извозни пътища
- - - - - - - съществуващи извозни пътища
- ▲ ▲ ▲ временен склад
- ======= съществуващ автомобилен път
- ^^^^^^^ технологична просека
- xxxxxx трасе на въжена линия
- =+=+=+=+= проектиран автомобилен път
- - Сечище

На схемата задължително се нанасят контурите на насаждението/имота, съществуващите и проектирани временни горски пътища, технологичните просеки, просеките за въжени линии, извозни пътища, временни складове както и връзката им със съществуващата автомобилна пътна мрежа.

II. Характеристика на насаждението

1.Вид на сечта **техническа** 100%

Втори вид сеч ...../ интензивност .....%

2.Площ на подотдела **1.8** ха Размер на сечището **1.8** ха

3. Състав по план/програма **ак10** действителен

5. Запас на 1 ха: с клони 40 куб.м/ха без клони 36 куб.м/ха

6. Среден наклон на терена **4** градуса

7. Очакван добив от маркираната дървесина **67** лежаща маса, куб.м.

дърв.вид / сортимент	ак			дърв.вид / сортимент	ак				
едра	0			дребна	3			върша	6
средна	12			Дърва	52				

8.Наличие и характеристика на подраста преди сечта (състав, възраст, средна височина, % на покритие)

.....

9. Средно извозно разстояние 50 м

10. Други характеристики на насаждението (токовища, сватбовища, надлесни дървета, сервитути, защитени територии, Натура 2000, защитени видове описани в доклада за гори с висока консервационна стойност, мъртва дървесина, вододайни зони, биологично разнообразие и др.)

III. Технологични указания

1. Дървесината в насаждението да се добива при спазване на технологичната схема по т. I

2. Сечта ще се извършва с (моторен трион, ръчно, машини; кастренето на отсечените стъбла се извършва: в сечище, на временен склад) .....с **моторен трион; кастрене и разкройване в сечището**

33. Извозът от сечището до временните складове ще се осъществява с **живот. сила**

на (цели стъбла, дълги/къси секции, сортименти, чипс и др.; с влачене по терена, изцяло натоварени)..... **на къси секции**

4. Проектирани нови горски автомобилни пътища съгласно Наредба 5 за строителството в горските територии без промяна на предназначението им: дължина .....м. широчина .....м.

5. Изграждане и ремонт на временни извозни горски пътища:

5.1 Тракторни – допустимо разстояние между тях .....м (не по-малко от 40 м), дължина .....м, широчина 4 м.

5.2 Коларски - разстояние между тях.....м (не по-малко от 40 м), дължина .....м, широчина ... м

6. Просеки за въжени линии: ..... бр.

допустимо разстояние между просеките ..... м., дължина ..... м., широчина ..... м.

7. Направа на технологични просеки ... бр.

допустимо разстояние между тях ....м., дължина .. ..м., широчина .... м.

8. Изграждане на нови временни складове (бр., площ в ха) .....

9. Мерки за опазване на оставащите на корен дървета, подраста, младиняка и почвата .....да не се извозва чрез влачене по терена

10. Начини за почистване на сечището .....**чрез равномерно разхвърляне на вършината**

11. Други указания: **Да се опазват прилежащите имоти. Да не се извозва в кално време Да се изнасят битовите отпадъци от сечището извън горските територии до определените за това места.**

12. Всички операции по подготвителните и основните работи да се извършват съгласно изискванията на Правилника за здравословни и безопасни условия на труд в горите и правилата за противопожарна безопасност в горите.

ЗАПОЗНАТ с технологичния план: ...../попълва се след издаването на позволителното за сеч/

Лицето по чл. 108, ал. 2 от ЗГ, на което е издадено позволително за сеч **№**

.....

/ трите имена, подпис, дата - /

№ и дата на удостоверението за упражняване на лесовъдска практика:

Образец по чл. 53, ал. 5 от НСГ

Изготвил: Владинир Георгиев
Горски стражар
/име, фамилия,/ подпис: . чл.59 от ззлд
дата: 20.10.21
№ и дата на удостоверението за упражняване налесовъдска практика: 13772/09.05.2019

Одобрил: инж. Р.Радев
Зам.директор ДЛС Балчик
име, фамилия,/ подпис: чл.59 от ззлд
дата: 20.10.21
№ и дата на удостоверението за упражняване на лесовъдска практика: 7799/10.09.2012 г.

ТЕХНОЛОГИЧЕН ПЛАН № ....

За добив на дървесина от отдел: **2118** подотдел: **а**

На ТП ДЛС **Балчик**/*попълва се само за държавни гори*/

Община **Каварна** Землище **с. Езерец**
имот с (кадастрален идентификатор/КВС) №....., /*попълва се само за недържавни гори*/

I. Схема за добив на дървесина от насаждението

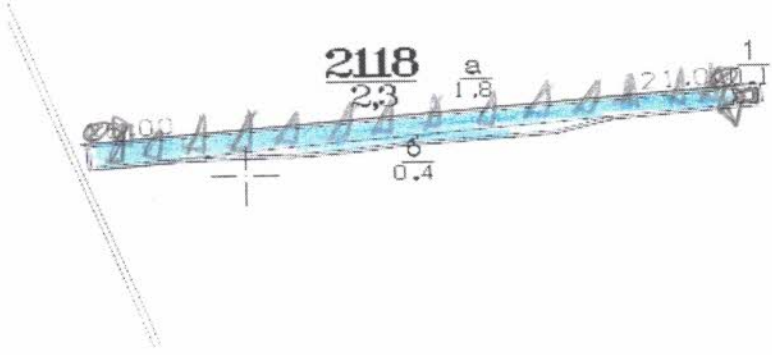

Легенда:

- **депо за отпадъци**
- **място за зареждане с ГСМ**
- ± ± ± ± проектирани коларски вр. извозни пътища
- »»»»» проектирани тракторни вр. извозни пътища
- - - - - - - съществуващи извозни пътища
- ▲ ▲ ▲ временен склад
- ======= съществуващ автомобилен път
- ^^^^^^^ технологична просека
- xxxxxx трасе на въжена линия
- =+=+=+= проектиран автомобилен път
- - Сечище

На схемата задължително се нанасят контурите на насаждението/имота, съществуващите и проектирани временни горски пътища, технологичните просеки, просеките за въжени линии, извозни пътища, временни складове както и връзката им със съществуващата автомобилна пътна мрежа.

II. Характеристика на насаждението

1.Вид на сечта **техническа** 100%

Втори вид сеч ……/ интензивност …….%

2.Площ на подотдела **1.8** ха Размер на сечището **1.8** ха

3. Състав по план/програма **ак10** действителен

5. Запас на 1 ха: с клони **65** куб.м/ха без клони **59** куб.м/ха

6. Среден наклон на терена **2** градуса

7. Очакван добив от маркираната дървесина **109** лежаща маса, куб.м.

дърв.вид / сортимент	ак			дърв.вид / сортимент	ак				
едра	0			дребна	5			върша	9
средна	20			Дърва	84				

8.Наличие и характеристика на подраста преди сечта (състав, възраст, средна височина, % на покритие)

……

9. Средно извозно разстояние 50 м

10. Други характеристики на насаждението (токовища, сватбовища, надлесни дървета, сервитути, защитени територии, Натура 2000, защитени видове описани в доклада за гори с висока консервационна стойност, мъртва дървесина, вододайни зони, биологично разнообразие и др.)

III. Технологични указания

1. Дървесината в насаждението да се добива при спазване на технологичната схема по т. I

2. Сечта ще се извършва с (моторен трион, ръчно, машини; кастренето на отсечените стъбла се извършва: в сечище, на временен склад) ……**с моторен трион; кастрене и разкройване в сечището**

33. Извозът от сечището до временните складове ще се осъществява с **живот. сила**

на (цели стъбла, дълги/къси секции, сортименти, чипс и др.; с влачене по терена, изцяло натоварени)…….. **на къси секции**

4. Проектирани нови горски автомобилни пътища съгласно Наредба 5 за строителството в горските територии без промяна на предназначението им: дължина ……м. широчина ……м.

5. Изграждане и ремонт на временни извозни горски пътища:

5.1 Тракторни – допустимо разстояние между тях .....м (не по-малко от 40 м), дължина ……м, широчина 4 м.

5.2 Коларски - разстояние между тях.....м (не по-малко от 40 м), дължина .….м, широчина ... м

6. Просеки за въжени линии: ……. бр.

допустимо разстояние между просеките ..... м., дължина ..... м., широчина ..... м.

7. Направа на технологични просеки ….....бр.

допустимо разстояние между тях .....м., дължина ……м., широчина ..... м.

8. Изграждане на нови временни складове (бр., площ в ха) .....

9. Мерки за опазване на оставащите на корен дървета, подраста, младиняка и почвата .....да не се извозва чрез влачене по терена

10. Начини за почистване на сечището ……**чрез равномерно разхвърляне на вършината**

11. Други указания: **Да се опазват прилежащите имоти. Да не се извозва в кално време Да се изнасят битовите отпадъци от сечището извън горските територии до определените за това места.**

12. Всички операции по подготвителните и основните работи да се извършват съгласно изискванията на Правилника за здравословни и безопасни условия на труд в горите и правилата за противопожарна безопасност в горите.

ЗАПОЗНАТ с технологичния план: ……/попълва се след издаването на позволителното за сеч/

Лицето по чл. 108, ал. 2 от ЗГ, на което е издадено позволително за сеч **№**

……

/ трите имена, подпис, дата - /

№ и дата на удостоверението за упражняване на лесовъдска практика:

Образец по чл. 53, ал. 5 от НСГ

Изготвил: Владинир Георгиев
Горски стражар
/име, фамилия,/ подпис чл.59 от ззлд
дата: 20.10.21
№ и дата на удостоверението за упражняване налесовъдска практика: 13772/09.05.2019

Одобрил: инж. Р.Радев
Зам.директор ДЛС Балчик
име, фамилия,/ подпис: ...
дата: 20.10.21 чл.59 от ззлд
№ и дата на удостоверението за упражняване на лесовъдска практика: 7799/10.09.2012 г.

ТЕХНОЛОГИЧЕН ПЛАН № ....

За добив на дървесина от отдел: **2109** подотдел: **а**

На ТП ДЛС **Балчик**/*попълва се само за държавни гори*/

Община **Каварна** Землище **с. Твърдица**
имот с (кадастрален идентификатор/КВС) №....., /*попълва се само за недържавни гори*/

I. Схема за добив на дървесина от насаждението

Легенда:

- **депо за отпадъци**
- **място за зареждане с ГСМ**
- ± ± ± ± проектирани коларски вр. извозни пътища
- »»»»» проектирани тракторни вр. извозни пътища
- - - - - - - съществуващи извозни пътища
- ▲ ▲ ▲ временен склад
- ======= съществуващ автомобилен път
- ^^^^^^^ технологична просека
- xxxxxx трасе на въжена линия
- =+=+=+= проектиран автомобилен път
- - Сечище

На схемата задължително се нанасят контурите на насаждението/имота, съществуващите и проектирани временни горски пътища, технологичните просеки, просеките за въжени линии, извозни пътища, временни складове както и връзката им със съществуващата автомобилна пътна мрежа.

II. Характеристика на насаждението

1.Вид на сечта **техническа до 2ха** 100%

Втори вид сеч ...../ интензивност .....%

2.Площ на подотдела **2.5** ха Размер на сечището **0.3** ха

3. Състав по план/програма **глд10** действителен

5. Запас на 1 ха: с клони **207** куб.м/ха без клони 186 куб.м/ха

6. Среден наклон на терена **2** градуса

7. Очакван добив от маркираната дървесина **57** лежаща маса, куб.м.

дърв.вид / сортимент	глд			дърв.вид / сортимент	глд				
едра	3			дребна	5			върша	3
средна	17			Дърва	32				

8.Наличие и характеристика на подраста преди сечта (състав, възраст, средна височина, % на покритие)

.....

9. Средно извозно разстояние 50 м

10. Други характеристики на насаждението (токовища, сватбовища, надлесни дървета, сервитути, защитени територии, Натура 2000, защитени видове описани в доклада за гори с висока консервационна стойност, мъртва дървесина, вододайни зони, биологично разнообразие и др.)

III. Технологични указания

1. Дървесината в насаждението да се добива при спазване на технологичната схема по т. I

2. Сечта ще се извършва с (моторен трион, ръчно, машини; кастренето на отсечените стъбла се извършва: в сечище, на временен склад) .....с **моторен трион; кастрене и разкройване в сечището**

33. Извозът от сечището до временните складове ще се осъществява с **живот. сила**

на (цели стъбла, дълги/къси секции, сортименти, чипс и др.; с влачене по терена, изцяло натоварени)..... **на къси секции**

4. Проектирани нови горски автомобилни пътища съгласно Наредба 5 за строителството в горските територии без промяна на предназначението им: дължина .....м. широчина .....м.

5. Изграждане и ремонт на временни извозни горски пътища:

5.1 Тракторни – допустимо разстояние между тях .....м (не по-малко от 40 м), дължина .....м, широчина 4 м.

5.2 Коларски - разстояние между тях.....м (не по-малко от 40 м), дължина .....м, широчина ... м

6. Просеки за въжени линии: ..... бр.

допустимо разстояние между просеките ..... м., дължина ..... м., широчина ..... м.

7. Направа на технологични просеки ... ..бр.

допустимо разстояние между тях ....м., дължина ... .м., широчина .... м.

8. Изграждане на нови временни складове (бр., площ в ха) .....

9. Мерки за опазване на оставащите на корен дървета, подраста, младиняка и почвата .....да не се извозва чрез влачене по терена

10. Начини за почистване на сечището .....**чрез равномерно разхвърляне на вършината**

11. Други указания: **Да се опазват прилежащите имоти. Да не се извозва в кално време Да се изнасят битовите отпадъци от сечището извън горските територии до определените за това места.**

12. Всички операции по подготвителните и основните работи да се извършват съгласно изискванията на Правилника за здравословни и безопасни условия на труд в горите и правилата за противопожарна безопасност в горите.

ЗАПОЗНАТ с технологичния план: ...../попълва се след издаването на позволителното за сеч/

Лицето по чл. 108, ал. 2 от ЗГ, на което е издадено позволително за сеч **№**

.....

/ трите имена, подпис, дата - /

№ и дата на удостоверението за упражняване на лесовъдска практика:

Образец по чл. 53, ал. 5 от НСГ

Изготвил: Владинир Георгиев
Горски стражар
/име, фамилия,/ подпис
дата: 20.10.21 чл.59 от ззлд
№ и дата на удостоверението за упражняване налесовъдска практика: 13772/09.05.2019

Одобрил: инж. Р.Радев
Зам.директор ДЛС Балчик
име, фамилия,/ подпис: ...
дата: 20.10.21 чл.59 от ззлд
№ и дата на удостоверението за упражняване на лесовъдска практика: 7799/10.09.2012 г.

ТЕХНОЛОГИЧЕН ПЛАН № ....

За добив на дървесина от отдел: **2114** подотдел: **а**

На ТП ДЛС **Балчик**/*попълва се само за държавни гори*/

Община **Каварна** Землище **с. Божаново**
имот с (кадастрален идентификатор/КВС) №....., /*попълва се само за недържавни гори*/

I. Схема за добив на дървесина от насаждението

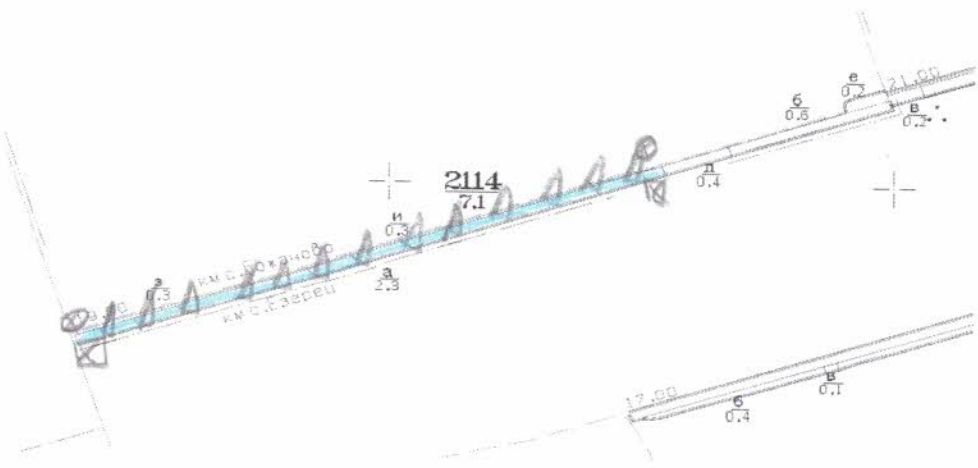

Легенда:

- **депо за отпадъци**
- **място за зареждане с ГСМ**
- ± ± ± ± проектирани коларски вр. извозни пътища
- »»»»» проектирани тракторни вр. извозни пътища
- - - - - - - съществуващи извозни пътища
- ▲ ▲ ▲ временен склад
- ======= съществуващ автомобилен път
- ^^^^^^^ технологична просека
- xxxxxx трасе на въжена линия
- =+=+=+= проектиран автомобилен път
- - Сечище

На схемата задължително се нанасят контурите на насаждението/имота, съществуващите и проектирани временни горски пътища, технологичните просеки, просеките за въжени линии, извозни пътища, временни складове както и връзката им със съществуващата автомобилна пътна мрежа.

II. Характеристика на насаждението

1.Вид на сечта **техническа** 100%

Втори вид сеч ...../ интензивност .....%

2.Площ на подотдела **2.3** ха Размер на сечището **2.3** ха

3. Състав по план/програма **ак10** действителен

5. Запас на 1 ха: с клони **76** куб.м/ха без клони 68 куб.м/ха

6. Среден наклон на терена **2** градуса

7. Очакван добив от маркираната дървесина **165** лежаща маса, куб.м.

дърв.вид / сортимент	ак	мжд		дърв.вид / сортимент	ак	мжд			
едра	0	0		дребна	8	0		върша	12
средна	28	0		Дърва	124	5			

8.Наличие и характеристика на подраста преди сечта (състав, възраст, средна височина, % на покритие)

.....

9. Средно извозно разстояние 50 м

10. Други характеристики на насаждението (токовища, сватбовища, надлесни дървета, сервитути, защитени територии, Натура 2000, защитени видове описани в доклада за гори с висока консервационна стойност, мъртва дървесина, вододайни зони, биологично разнообразие и др.)

III. Технологични указания

1. Дървесината в насаждението да се добива при спазване на технологичната схема по т. I

2. Сечта ще се извършва с (моторен трион, ръчно, машини; кастренето на отсечените стъбла се извършва: в сечище, на временен склад) .....**с моторен трион; кастрене и разкройване в сечището**

33. Извозът от сечището до временните складове ще се осъществява с **живот. сила**

на (цели стъбла, дълги/къси секции, сортименти, чипс и др.; с влачене по терена, изцяло натоварени)..... **на къси секции**

4. Проектирани нови горски автомобилни пътища съгласно Наредба 5 за строителството в горските територии без промяна на предназначението им: дължина .....м. широчина .....м.

5. Изграждане и ремонт на временни извозни горски пътища:

5.1 Тракторни – допустимо разстояние между тях .....м (не по-малко от 40 м), дължина .....м, широчина 4 м.

5.2 Коларски - разстояние между тях.....м (не по-малко от 40 м), дължина .....м, широчина ... м

6. Просеки за въжени линии: ..... бр.

допустимо разстояние между просеките ..... м., дължина ..... м., широчина ..... м.

7. Направа на технологични просеки ... ..бр.

допустимо разстояние между тях ....м., дължина ... .м., широчина .... м.

8. Изграждане на нови временни складове (бр., площ в ха) .....

9. Мерки за опазване на оставащите на корен дървета, подраста, младиняка и почвата .....да не се извозва чрез влачене по терена

10. Начини за почистване на сечището .....**чрез равномерно разхвърляне на вършината**

11. Други указания: **Да се опазват прилежащите имоти. Да не се извозва в кално време Да се изнасят битовите отпадъци от сечището извън горските територии до определените за това места.**

12. Всички операции по подготвителните и основните работи да се извършват съгласно изискванията на Правилника за здравословни и безопасни условия на труд в горите и правилата за противопожарна безопасност в горите.

ЗАПОЗНАТ с технологичния план: ...../попълва се след издаването на позволителното за сеч/

Лицето по чл. 108, ал. 2 от ЗГ, на което е издадено позволително за сеч **№**

.....

/ трите имена, подпис, дата - /

№ и дата на удостоверението за упражняване на лесовъдска практика:

Образец по чл. 53, ал. 5 от НСГ

Изготвил: Владинир Георгиев
Горски стражар
/име, фамилия,/ подпис чл.59 от ззлд
дата: 20.10.21
№ и дата на удостоверението за упражняване налесовъдска практика: 13772/09.05.2019

Одобрил: инж. Р.Радев
Зам.директор ДЛС Балчик
име, фамилия,/ подпис: чл.59 от ззлд
дата: 20.10.21
№ и дата на удостоверението за упражняване на лесовъдска практика: 7799/10.09.2012 г.

ТЕХНОЛОГИЧЕН ПЛАН № ....

За добив на дървесина от отдел: **2114** подотдел: **б**

На ТП ДЛС **Балчик**/*попълва се само за държавни гори*/

Община **Каварна** Землище **с. Божаново**
имот с (кадастрален идентификатор/КВС) №....., /*попълва се само за недържавни гори*/

I. Схема за добив на дървесина от насаждението

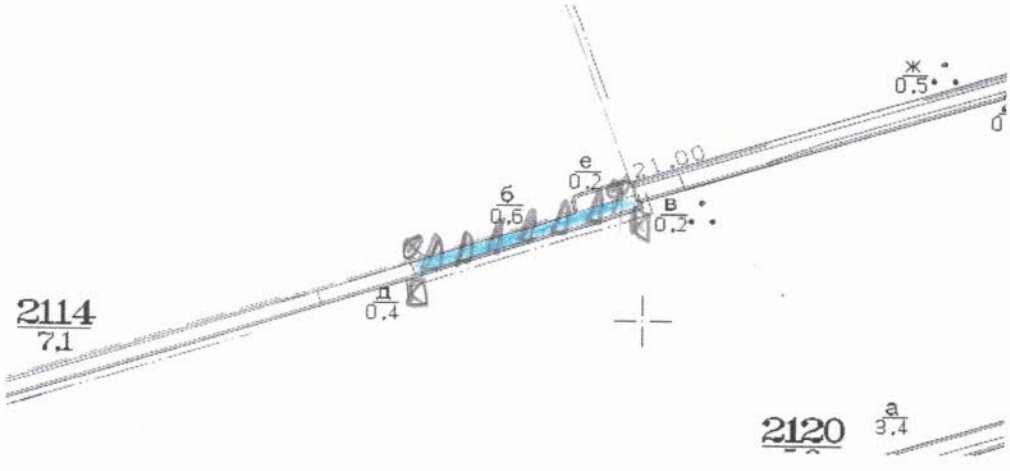

Легенда:
- **депо за отпадъци**
- **място за зареждане с ГСМ**
- ± ± ± ± проектирани коларски вр. извозни пътища
- »»»»» проектирани тракторни вр. извозни пътища
- - - - - - - съществуващи извозни пътища
- ▲ ▲ ▲ временен склад
- ═══ съществуващ автомобилен път
- ^^^^^^ технологична просека
- xxxxxx трасе на въжена линия
- =+=+=+= проектиран автомобилен път
- ☐ - Сечище

На схемата задължително се нанасят контурите на насаждението/имота, съществуващите и проектирани временни горски пътища, технологичните просеки, просеките за въжени линии, извозни пътища, временни складове както и връзката им със съществуващата автомобилна пътна мрежа.

II. Характеристика на насаждението

1.Вид на сечта **техническа** 100%

Втори вид сеч ……/ интензивност …….%

2.Площ на подотдела **0.6** ха Размер на сечището **0.6** ха

3. Състав по план/програма **ак10** действителен

5. Запас на 1 ха: с клони 67 куб.м/ха без клони **40** куб.м/ха

6. Среден наклон на терена **2** градуса

7. Очакван добив от маркираната дървесина **38** лежаща маса, куб.м.

дърв.вид / сортимент	ак			дърв.вид / сортимент	ак				
едра	0			дребна	2			върша	5
средна	7			Дърва	29				

8.Наличие и характеристика на подраста преди сечта (състав, възраст, средна височина, % на покритие)

……

9. Средно извозно разстояние 50 м

10. Други характеристики на насаждението (токовища, сватбовища, надлесни дървета, сервитути, защитени територии, Натура 2000, защитени видове описани в доклада за гори с висока консервационна стойност, мъртва дървесина, вододайни зони, биологично разнообразие и др.)

III. Технологични указания

1. Дървесината в насаждението да се добива при спазване на технологичната схема по т. I

2. Сечта ще се извършва с (моторен трион, ръчно, машини; кастренето на отсечените стъбла се извършва: в сечище, на временен склад) ……с **моторен трион; кастрене и разкройване в сечището**

33. Извозът от сечището до временните складове ще се осъществява с **живот. сила**

на (цели стъбла, дълги/къси секции, сортименти, чипс и др.; с влачене по терена, изцяло натоварени)…….. **на къси секции**

4. Проектирани нови горски автомобилни пътища съгласно Наредба 5 за строителството в горските територии без промяна на предназначението им: дължина ……м. широчина ……м.

5. Изграждане и ремонт на временни извозни горски пътища:

5.1 Тракторни – допустимо разстояние между тях .....м (не по-малко от 40 м), дължина ……м, широчина 4 м.

5.2 Коларски - разстояние между тях.....м (не по-малко от 40 м), дължина .….м, широчина ... м

6. Просеки за въжени линии: ……. бр.

допустимо разстояние между просеките ..... м., дължина ..... м., широчина ..... м.

7. Направа на технологични просеки … ..бр.

допустимо разстояние между тях ....м., дължина … ……м., широчина .... м.

8. Изграждане на нови временни складове (бр., площ в ха) .....

9. Мерки за опазване на оставащите на корен дървета, подраста, младиняка и почвата .....да не се извозва чрез влачене по терена

10. Начини за почистване на сечището ……**чрез равномерно разхвърляне на вършината**

11. Други указания: **Да се опазват прилежащите имоти. Да не се извозва в кално време Да се изнасят битовите отпадъци от сечището извън горските територии до определените за това места.**

12. Всички операции по подготвителните и основните работи да се извършват съгласно изискванията на Правилника за здравословни и безопасни условия на труд в горите и правилата за противопожарна безопасност в горите.

ЗАПОЗНАТ с технологичния план: ……/попълва се след издаването на позволителното за сеч/

Лицето по чл. 108, ал. 2 от ЗГ, на което е издадено позволително за сеч **№**

……

/ трите имена, подпис, дата - /

№ и дата на удостоверението за упражняване на лесовъдска практика:

Образец по чл. 53, ал. 5 от НСГ

Изготвил: Стоян Говедарски
Горски стражар
/име, фамилия,/ подпис: . чл.59 от ззлд
дата: 05.08.2019 г
№ и дата на удостоверението за упражняване налесовъдска практика: 13873/26.07.2019

Одобрил: инж. Р.Радев
Зам.директор ДЛС Балчик
име, фамилия,/ подпис: чл.59 от ззлд
дата: 30.10.25
№ и дата на удостоверението за упражняване на лесовъдска практика: 7799/10.09.2012 г.

ТЕХНОЛОГИЧЕН ПЛАН № ....

За добив на дървесина от отдел: 2653 подотдел: а

На ТП ДЛС **Балчик**/*попълва се само за държавни гори*/

Община **Балчик** Землище **с. Гурково**
имот с (кадастрален идентификатор/КВС) №....., /*попълва се само за недържавни гори*/

I. Схема за добив на дървесина от насаждението

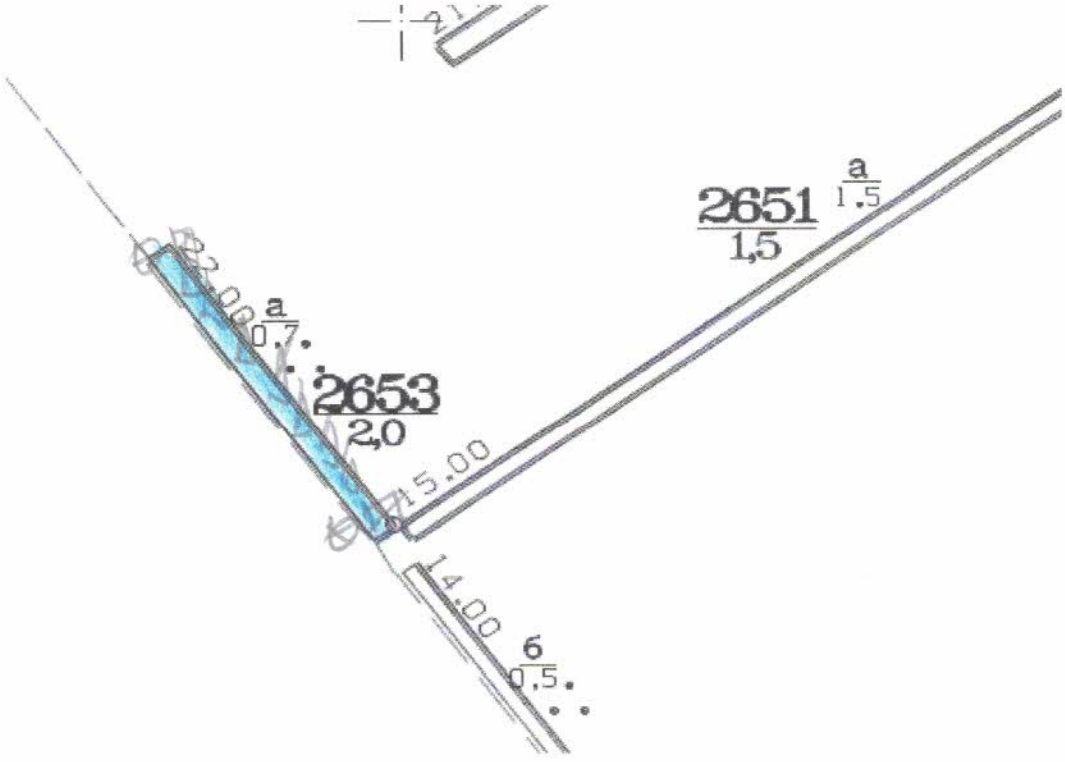

Легенда:
- **депо за отпадъци**
- **място за зареждане с ГСМ**
± ± ± ± проектирани коларски вр. извозни пътища
» » » » проектирани тракторни вр. извозни пътища
- - - - - - - съществуващи извозни пътища
▲ ▲ ▲ временен склад
======= съществуващ автомобилен път
^^^^^^^ технологична просека
xxxxxx трасе на въжена линия
=+=+=+= проектиран автомобилен път
- Сечище

На схемата задължително се нанасят контурите на насаждението/имота, съществуващите и проектирани временни горски пътища, технологичните просеки, просеките за въжени линии, извозни пътища, временни складове както и връзката им със съществуващата автомобилна пътна мрежа.

II. Характеристика на насаждението

1.Вид на сечта Техническа 100%

Втори вид сеч ...../ интензивност .....%

2.Площ на подотдела 0,7 ха Размер на сечището 0,7 ха

3. Състав по план/програма глд 9, мхл1 действителен глд6,мхл4

5. Запас на 1 ха: с клони 120 куб.м/ха без клони 112 куб.м/ха

6. Среден наклон на терена 1 градуса

7. Очакван добив от маркираната дървесина 105 лежаща маса, куб.м.

дърв.вид / сортимент	глд	мхл	круша	дърв.вид / сортимент	глд	мхл	круша		
едра				дребна				върша	19
средна				Дърва	49	56			

8.Наличие и характеристика на подраста преди сечта (състав, възраст, средна височина, % на покритие)

.....

9. Средно извозно разстояние 50 м

10. Други характеристики на насаждението (токовища, сватбовища, надлесни дървета, сервитути, защитени територии, Натура 2000, защитени видове описани в доклада за гори с висока консервационна стойност, мъртва дървесина, вододайни зони, биологично разнообразие и др.)

III. Технологични указания

1. Дървесината в насаждението да се добива при спазване на технологичната схема по т. I

2. Сечта ще се извършва с (моторен трион, ръчно, машини; кастренето на отсечените стъбла се извършва: в сечище, на временен склад) .....с **моторен трион; кастрене и разкройване в сечището**

33. Извозът от сечището до временните складове ще се осъществява с **живот. сила**

на (цели стъбла, дълги/къси секции, сортименти, чипс и др.; с влачене по терена, изцяло натоварени)..... **на къси секции**

4. Проектирани нови горски автомобилни пътища съгласно Наредба 5 за строителството в горските територии без промяна на предназначението им: дължина .....м. широчина .....м.

5. Изграждане и ремонт на временни извозни горски пътища:

5.1 Тракторни – допустимо разстояние между тях .....м (не по-малко от 40 м), дължина .....м, широчина 4 м.

5.2 Коларски - разстояние между тях.....м (не по-малко от 40 м), дължина .....м, широчина ... м

6. Просеки за въжени линии: ..... бр.

допустимо разстояние между просеките ..... м., дължина ..... м., широчина ..... м.

7. Направа на технологични просеки .....бр.

допустимо разстояние между тях .....м., дължина .....м., широчина ..... м.

8. Изграждане на нови временни складове (бр., площ в ха) .....

9. Мерки за опазване на оставащите на корен дървета, подраста, младиняка и почвата .....да не се извозва чрез влачене по терена

10. Начини за почистване на сечището .....**чрез равномерно разхвърляне на вършината**

11. Други указания: **Да се опазват прилежащите имоти. Да не се извозва в кално време Да се изнасят битовите отпадъци от сечището извън горските територии до определените за това места.**

12. Всички операции по подготвителните и основните работи да се извършват съгласно изискванията на Правилника за здравословни и безопасни условия на труд в горите и правилата за противопожарна безопасност в горите.

ЗАПОЗНАТ с технологичния план: ...../попълва се след издаването на позволителното за сеч/

Лицето по чл. 108, ал. 2 от ЗГ, на което е издадено позволително за сеч **№**

.....

/ трите имена, подпис, дата - /

№ и дата на удостоверението за упражняване на лесовъдска практика: